Информация по продукту	wilo
Wilo-Medana CV1-L	**No. 1093** Edition 01 Date : 06.2021

Wilo-Medana CV1-L

Сегмент рынка		BS-Residential			x	BS-Commercial		
	x	Water Management			x	Industry	x	OEM
Серия								
Портфолио	x	50Hz EU	x	50Hz + 60Hz EU	x	60Hz EU		60Hz US
Регионы продаж	x	Germany	x	France	x	China	x	Korea
	x	Europa East	x	Europa North	x	Europa South		North America
	x	Eurasia	x	MEA	x	South/East Asia	x	Latin America
	x	India						
Применение		Отопление						
	x	Охлаждение и вентиляция						
	x	Водоснабжение						
		Дренаж и отвод стоков						
Фото								
Причина выхода информации по продукту	Запуск новой серии насосов Wilo-Medana CV1-L							

Содержание

Wilo-Medana CV1-L 1
Содержание 2
Сопроводительное письмо 3
1 Информация по продукту 4
1.1 Применение 4
1.2 Описание 4
1.3 Комплект поставки 5
1.4 Преимущества 5
2 Обозначение 6
3 Техническое описание 7
3.1 Конструкция 7
3.2 Оснащение/функции 8
3.3 Техническая информация 8
3.4 Материалы 9
3.5 Размеры 10
3.6 Данные по мотору 14
3.6.1 Клеммная коробка 17
3.6.2 Шильдик 17
3.7 Принадлежности - комплект байпаса 18
4 Логистика 20
4.1 Комплект поставки 20
4.2 Упаковка 20
5 Данные для заказа 21

Сопроводительное письмо

Уважаемые дамы и господа!

Мы постоянно работаем над вертикальными многоступенчатыми насосами, чтобы предлагать лучшие решения и сейчас рады вам представить новую линейку

Wilo-Medana CV1-L

Это линейка новых вертикальных многоступенчатых насосов.

У новых насосов расширены и улучшены гидравлические характеристики. Также они отличаются качеством исполнения и соответствием всем текущим требованиям.

Серия Wilo-Medana CV1-L завершает вертикальные насосы, а также включает альтернативные бюджетные решения для текущих насосов. Новые насосы полностью замещают Multivert- MVIL. Информация о снятии с производства насосов MVIL будет предоставлена в дальнейшем.

Новые артикулы доступны для продажи. Поставка насосов 4,2 и 5,5 кВт возможна с конца сентября 2021 года.

Поставка однофазных насосов на 1,5 кВт возможна в первом квартале 2022 года.

Подбор насосов Wilo-Medana CV1-L осуществляется на сайте https://ru.wilo-select.com/.

Вся необходимая информация изложена в этом документе.

1 Информация по продукту

1.1 Применение

Охлаждение и вентиляция	
Охлаждение	Вентиляция
x	

Водоснабжение					
Дождевая вода	Забор воды	Водоподготовка	Повышение давления	Пожаротушение	Ирригация
x			x	x	x

1.2 Описание

Нормальновсасывающий вертикальный высоконапорный центробежный насос в инлайн-исполнении. Насос компактной конструкции со сквозным валом насоса/электродвигателя и независимым от направления вращения торцевым уплотнением. Секционные камеры, рабочие и ведущие колеса выполнены из нержавеющей стали. Фундаментная рама насоса из чугуна с катафорезным покрытием, подсоединения овальным фланцем. Насос подходит для использования в системах водоснабжения и повышения давления, в промышленных циркуляционных установках, а также в контурах очистки технологической воды и в закрытых контурах охлаждения. Кроме того, его можно применять в установках пожаротушения, моечных установках, системах использования дождевой воды, а также для ирригации.

Особенности/Преимущества продукта

- Благодаря конструкции из нержавеющей стали пригоден для применения в питьевом водоснабжении и специальных областях
- Не занимающий много места, компактный и надежный дизайн насоса
- Предназначен для расширенного применения при температуре окружающей среды до 50 °C, в частности для системной интеграции

1.3 Комплект поставки

- Многоступенчатый вертикальный насос Wilo-Medana CV1-L
- Овальные ответные фланцы из нержавеющей стали Rp 1 – Rp 2" с соответствующими винтами, гайками и уплотнениями
- Инструкция по монтажу и эксплуатации

Тип

- Насос в инлайн-исполнении со сквозным валом электродвигателя/насоса
- Гидравлика насоса и корпус насоса из стали 1.4301 (AISI 304)
- Рабочие колеса насоса, секционные камеры, вал и корпус насоса из нержавеющей стали 1.4404 (AISI 316L) по запросу. Корпус насоса из стали 1.4404 (AISI 316L) доступен только с фланцем круглой формы DIN
- Овальное фланцевое соединение
- Фланец круглой формы DIN или соединение Victaulic доступны по запросу
- Двигатель переменного тока или трехфазный электродвигатель
- Однофазный электродвигатель, оснащенный конденсатором со встроенной защитой электродвигателя от перегрева (есть автоматическая функция повторного включения)
- Допуск для питьевой воды для насосов с деталями из нержавеющей стали, находящимися в контакте с перекачиваемой средой (исполнение EPDM)

1.4 Преимущества

1. Имеет допуск для питьевой воды, а также для других типов жидкости благодаря исполнению из нержавеющей стали
2. Компактный и прочный дизайн
3. Макс. температура окружающей среды до 50 °C и широкая область применения

2 Обозначение

Пример:	**Wilo-Medana CV1-L.602-1/E/A/10O**
Medana	Серия
CV1	Вертикальный
L	Длинный вал
6	Номинальный расход [м3/ч]
2	Количество рабочих колес
1	1 = AISI 304
	2 = AISI 316L
E	E = EPDM, V= FKM
A	A = frequency 50 Hz/single-phase/230 V
	B = frequency 60 Hz/single-phase/220 V
	C = frequency 60 Hz/single-phase/230 V
	D = frequency 50 Hz/three-phase/400 V
	E = frequency 50 Hz/three-phase/230 – 400 V
	F = frequency 60 Hz/three-phase/220 – 380 V
	G = frequency 60 Hz/three-phase/265 – 460 V
	I = frequency 60 Hz/three-phase/460 V
10	Рабочее давление (бар)
O	O = Овальное фланцевое соединение
	F = DIN круглое фланцевое соединение
	P = Victaulic соединение

3 Техническое описание

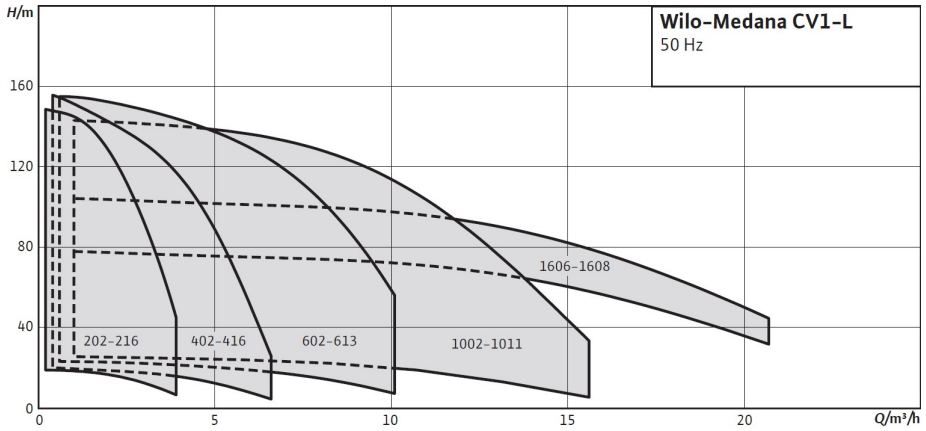

3.1 Конструкция

Нормальновсасывающий вертикальный многоступенчатый насос в ин-лайн исполнении.

Чертеж насоса:

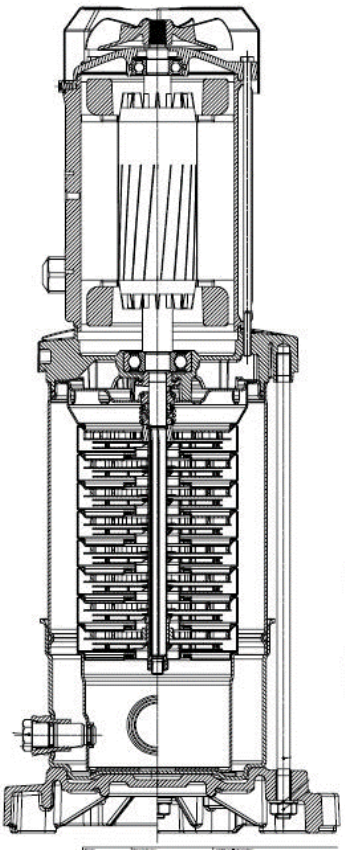

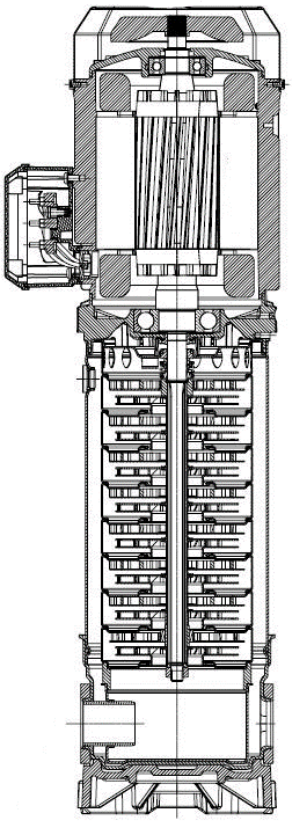

3.2 Оснащение/функции

- Ин-лайн насос с длинным валом мотора
- Гидравлика и корпус насосы выполнены из нерж. 1.4301 (AISI 304)
- Овальное фланцевое соединение
- Однофазное или трехфазное исполнение
- Однофазные моторы оборудованы встроенной защитой от перегрева (с автоматическим перезапуском)

3.3 Техническая информация

- Подключение 1~230 V (±10 %), 50 Hz, с встроенный защитой от перегрева
- Подключение до 4 kW 3~230 V (±10 %), 50 Hz (Δ), 400 V (±10 %), 50 Hz (Y)
- Подключение до 4 kW 3~265 V (±10 %), 60 Hz (Δ), 460 V (±10 %), 60 Hz (Y)
- Подключение до 4 kW 3~220 V (±10 %), 60 Hz (Δ), 380 V (±10 %), 60 Hz (Y)
- Подключение 5.5 kW 3~400 V (±10 %), 50 Hz (Δ), 690 V (±10 %), 50 Hz (Y)
- Подключение 5.5 kW 3~460 V (±10 %), 60 Hz (Y)
- Подключение 5.5 kW 3~380 V (±10 %), 60 Hz (Δ), 660 V (±10 %), 60 Hz (Y)
- Для 3~ моторов доступна опция по защите. Она необходима при работе от частотного преобразователя
- Класс защиты IP55
- Температура перекачиваемой жидкости от -20 до +120 °C
- Темп окружающей среды от -15 до +50 °C (другие по запросу)
- Макс рабочее давление 10 или 16 бар в зависимости от исполнения
- Макс давление на входе 6 или 10 бар в зависимости от исполнения
- Номинальные диаметры подключения G1", G1¼", G1½” или G2" в зависимости от типа
- Круглые фланцы или Victaulic доступны по запросу
- Все компоненты, контактирующие с перекачиваемой жидкостью, имеют допуск для питьевой воды (версия с ЕПДМ)

3.4 Материалы

- Рабочие колеса 1.4301 (AISI 304) нерж.
- Рабочая камера 1.4301 (AISI 304) нерж.
- Вал 1.4301 (AISI 304) нерж.
- Корпус насоса 1.4301 (AISI 304) нерж.
- Ступени, рабочие колеса, вал и корпус насоса из 1.4404 (AISI316L) доступны по запросу. В этом исполнении фланцы круглые
- Основание насоса чугун EN-GJL-250 (с катафорезным покрытием)
- Уплотнение EPDM (FKM по запросу)
- Механическое уплотнение B-карбон/силикон карбид
- Подшипник из карбида вольфрама / оксида алюминия

3.5 Размеры

Medana CV1-L. 2.. 4…

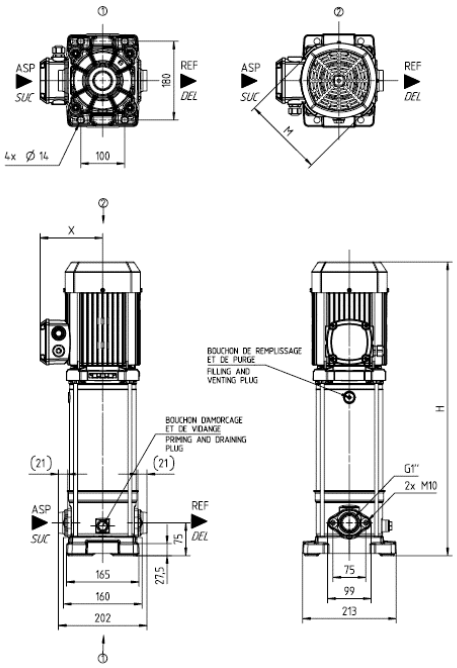

Рисунок: овальные фланцы

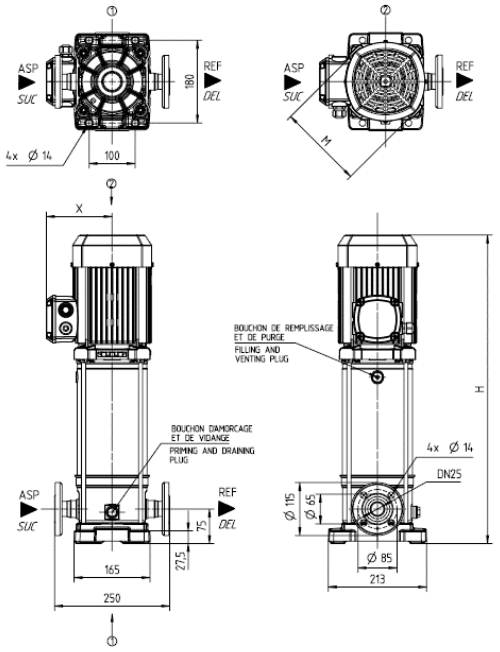

Рисунок: круглые фланцы (опционально)

Medana CV1-L. 6…

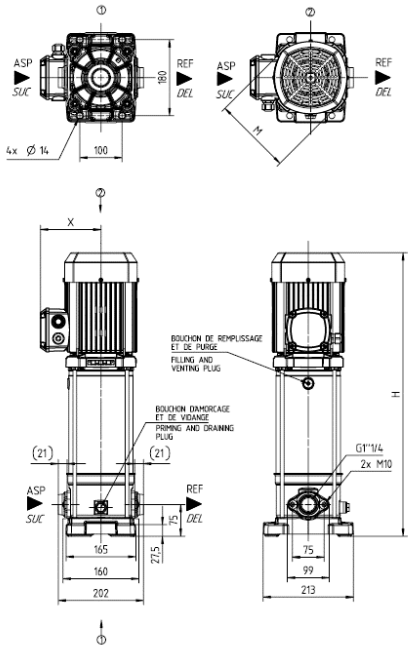

Рисунок: овальные фланцы

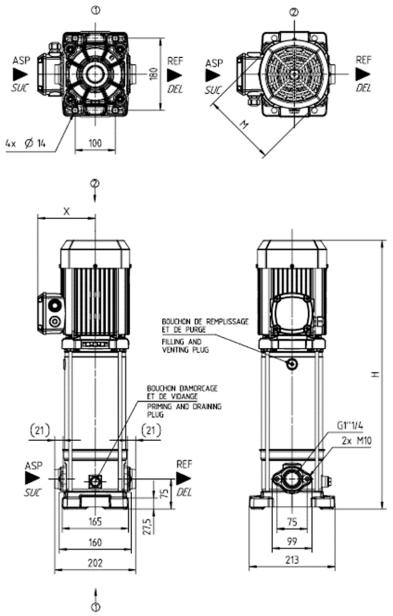

Рисунок: круглые фланцы (опционально)

Medana CV1-L. 10…

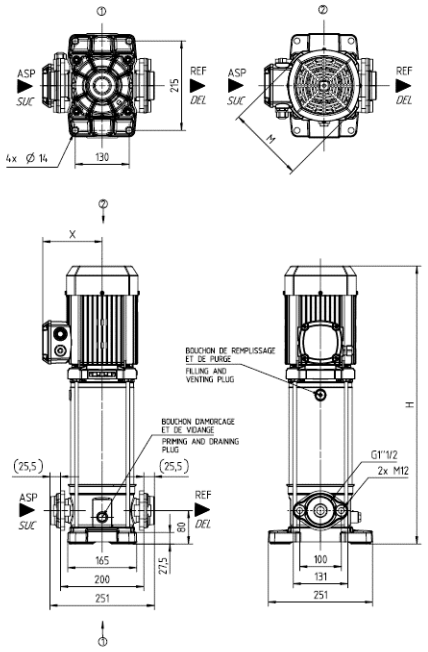

Рисунок: овальные фланцы

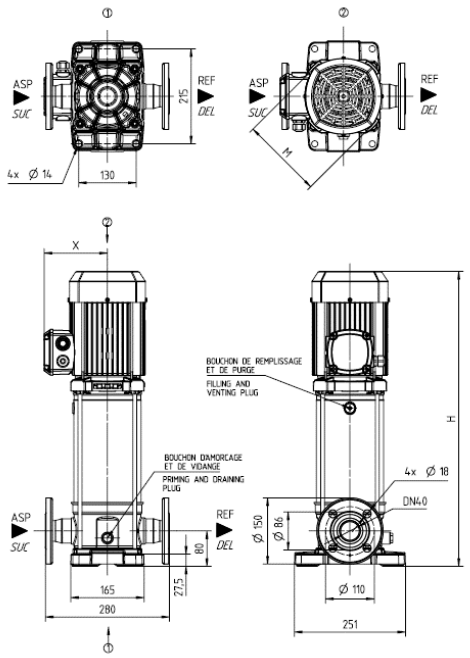

Рисунок: круглые фланцы (опционально)

Medana CV1-L. 16…

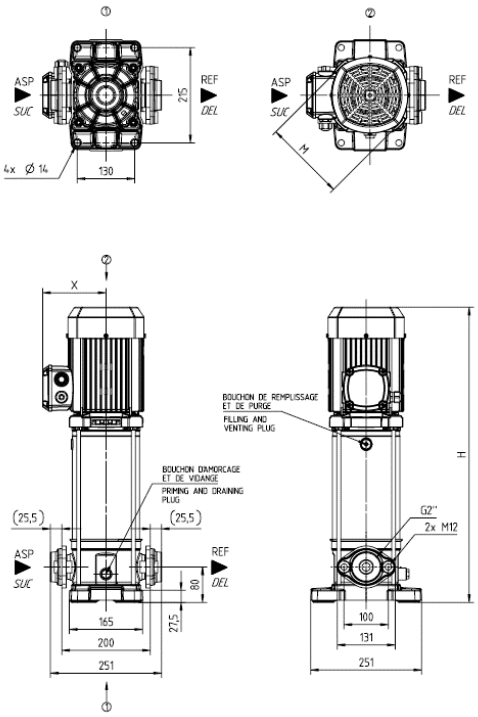

Рисунок: овальные фланцы

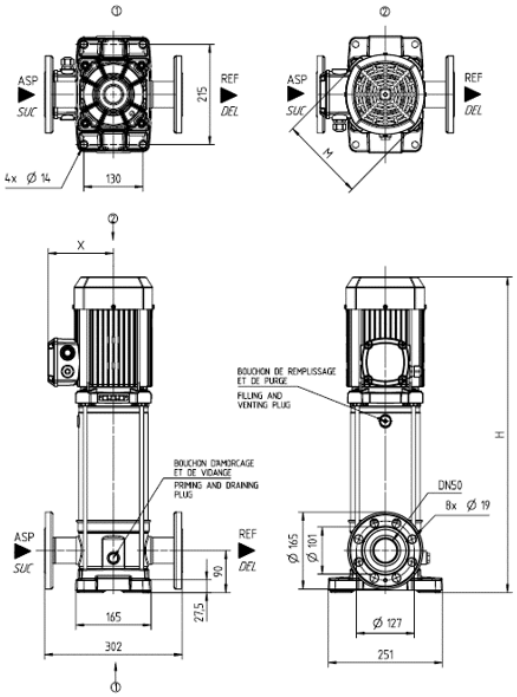

Рисунок: круглые фланцы (опционально)

Информация по продукту

wilo

Wilo-Medana CV1-L

No. 1093
Edition 01
Date : 06.2021

Артикул	Наименование	Расход ном.	Кол-во раб. колес	~	Гц	H	X	M	Вес нетто	Вес брутто
		м³/ч				мм	мм	мм	кг	кг
4239785	MEDANA CV1-L.202-1/E/A/10O	2	2	1	50	448	109	130	15	17
4240459	MEDANA CV1-L.203-1/E/A/10O	2	3	1	50	448	109	130	15,2	17,2
4240460	MEDANA CV1-L.204-1/E/A/10O	2	4	1	50	468	109	130	16,2	18,2
4240461	MEDANA CV1-L.205-1/E/A/10O	2	5	1	50	488	109	130	16,7	18,7
4240462	MEDANA CV1-L.206-1/E/A/10O	2	6	1	50	528	109	130	19,5	21,5
4240467	MEDANA CV1-L.206-1/E/E/10O	2	6	3	50	508	122	130	18,1	20,1
4240463	MEDANA CV1-L.207-1/E/A/10O	2	7	1	50	548	109	130	20	22
4240468	MEDANA CV1-L.207-1/E/E/10O	2	7	3	50	528	122	130	18,6	20,6
4239786	MEDANA CV1-L.208-1/E/A/16O	2	8	1	50	575	116	130	21,1	23,1
4240469	MEDANA CV1-L.208-1/E/E/16O	2	8	3	50	575	122	130	20,8	22,8
4240464	MEDANA CV1-L.209-1/E/A/16O	2	9	1	50	595	116	130	21,5	23,5
4240470	MEDANA CV1-L.209-1/E/E/16O	2	9	3	50	595	122	130	21,3	23,3
4240465	MEDANA CV1-L.210-1/E/A/16O	2	10	1	50	615	116	130	22	24
4240471	MEDANA CV1-L.210-1/E/E/16O	2	10	3	50	615	122	130	21,7	23,7
4240466	MEDANA CV1-L.211-1/E/A/16O	2	11	1	50	647	123	146	25,9	27,9
4240472	MEDANA CV1-L.211-1/E/E/16O	2	11	3	50	635	122	130	22,2	24,2
4239787	MEDANA CV1-L.212-1/E/A/16O	2	12	1	50	667	123	146	26,3	28,3
4240473	MEDANA CV1-L.212-1/E/E/16O	2	12	3	50	667	129	146	25,9	27,9
4240474	MEDANA CV1-L.213-1/E/E/16O	2	13	3	50	687	129	146	26,4	28,4
4240475	MEDANA CV1-L.214-1/E/E/16O	2	14	3	50	726	129	146	30,4	32,4
4240476	MEDANA CV1-L.215-1/E/E/16O	2	15	3	50	746	129	146	30,9	32,9
4239788	MEDANA CV1-L.216-1/E/E/16O	2	16	3	50	766	129	146	31,4	33,4
4240485	MEDANA CV1-L.402-1/E/A/10O	4	2	1	50	448	109	130	15	17
4240486	MEDANA CV1-L.403-1/E/A/10O	4	3	1	50	448	109	130	15,8	17,8
4240487	MEDANA CV1-L.404-1/E/A/10O	4	4	1	50	468	109	130	16,2	18,2
4240488	MEDANA CV1-L.405-1/E/A/10O	4	5	1	50	508	109	130	19,1	21,1
4240492	MEDANA CV1-L.405-1/E/E/10O	4	5	3	50	488	122	130	17,6	19,6
4240489	MEDANA CV1-L.406-1/E/A/10O	4	6	1	50	535	116	130	20,2	22,2
4239789	MEDANA CV1-L.406-1/E/E/10O	4	6	3	50	508	122	130	18,1	20,1
4240490	MEDANA CV1-L.407-1/E/A/10O	4	7	1	50	555	116	130	20,6	22,6
4239790	MEDANA CV1-L.407-1/E/E/10O	4	7	3	50	555	122	130	20,4	22,4
4240491	MEDANA CV1-L.408-1/E/A/16O	4	8	1	50	575	116	130	21,1	23,1
4239791	MEDANA CV1-L.408-1/E/E/16O	4	8	3	50	575	122	130	21,1	23,1
4240493	MEDANA CV1-L.409-1/E/E/16O	4	9	3	50	595	122	130	21,3	23,3
4240494	MEDANA CV1-L.410-1/E/E/16O	4	10	3	50	627	129	146	25,1	27,1
4240495	MEDANA CV1-L.411-1/E/E/16O	4	11	3	50	647	129	146	25,5	27,5
4240496	MEDANA CV1-L.412-1/E/E/16O	4	12	3	50	687	129	146	29,6	31,6
4240497	MEDANA CV1-L.413-1/E/E/16O	4	13	3	50	707	129	146	30	32
4240498	MEDANA CV1-L.414-1/E/E/16O	4	14	3	50	726	129	146	30,5	32,5
4240499	MEDANA CV1-L.415-1/E/E/16O	4	15	3	50	731	143	172	30,8	32,8
4239792	MEDANA CV1-L.416-1/E/E/16O	4	16	3	50	751	143	172	31,2	33,2
4240507	MEDANA CV1-L.602-1/E/A/10O	6	2	1	50	448	109	130	16,3	18,3
4240508	MEDANA CV1-L.603-1/E/A/10O	6	3	1	50	505	116	130	20	22
4240511	MEDANA CV1-L.603-1/E/E/10O	6	3	3	50	505	122	130	19,8	21,8
4240509	MEDANA CV1-L.604-1/E/A/10O	6	4	1	50	535	116	130	20,8	22,8
4240512	MEDANA CV1-L.604-1/E/E/10O	6	4	3	50	535	122	130	20,6	22,6
4240510	MEDANA CV1-L.605-1/E/A/10O	6	5	1	50	577	123	146	25	27
4240513	MEDANA CV1-L.605-1/E/E/10O	6	5	3	50	577	129	146	24,6	26,6
4239796	MEDANA CV1-L.606-1/E/E/16O	6	6	3	50	627	129	146	24,6	26,6
4240514	MEDANA CV1-L.607-1/E/E/16O	6	7	3	50	641	143	172	29,7	31,7
4240515	MEDANA CV1-L.608-1/E/E/16O	6	8	3	50	671	143	172	30,5	32,5
4240516	MEDANA CV1-L.609-1/E/E/16O	6	9	3	50	721	143	172	34,2	36,2

Артикул	Наименование	Расход ном.	Кол-во раб. колес	~	Гц	H	X	M	Вес нетто	Вес брутто
		м³/ч				мм	мм	мм	кг	кг
4240517	MEDANA CV1-L.610-1/E/E/16O	6	10	3	50	751	143	172	35	37
4240518	MEDANA CV1-L.611-1/E/E/16O	6	11	3	50	816	156	194	42,2	44,2
4240519	MEDANA CV1-L.612-1/E/E/16O	6	12	3	50	846	156	194	43	45
4239888	MEDANA CV1-L.613-1/E/E/16O	16	13	3	50	876	156	194	43,8	45,8
4240524	MEDANA CV1-L.1002-1/E/E/10O	10	2	3	50	471	122	130	19,7	21,7
4240525	MEDANA CV1-L.1003-1/E/E/10O	10	3	3	50	513	129	146	23,8	25,8
4240526	MEDANA CV1-L.1004-1/E/E/10O	10	4	3	50	563	129	146	28,1	30,1
4239799	MEDANA CV1-L.1005-1/E/E/10O	10	5	3	50	578	150	172	27,8	29,8
4239800	MEDANA CV1-L.1006-1/E/E/16O	10	6	3	50	627	143	172	32,6	34,6
4240527	MEDANA CV1-L.1007-1/E/E/16O	10	7	3	50	657	143	172	33,4	35,4
4240528	MEDANA CV1-L.1008-1/E/E/16O	10	8	3	50	723	156	194	40,6	42,6
4240529	MEDANA CV1-L.1009-1/E/E/16O	10	9	3	50	753	156	194	41,4	43,4
4240530	MEDANA CV1-L.1010-1/E/E/16O	10	10	3	50	834	166	218	53,4	55,4
4239893	MEDANA CV1-L.1011-1/E/E/16O	16	11	3	50	864	166	218	54,2	56,2
4239894	MEDANA CV1-L.1606-1/E/E/16O	16	6	3	50	673	156	194	39,6	41,6
4239895	MEDANA CV1-L.1607-1/E/E/16O	16	7	3	50	703	156	194	40,4	42,4
4239896	MEDANA CV1-L.1608-1/E/E/16O	16	8	3	50	784	166	218	52,4	54,4

3.6 Данные по мотору

Направление вращения вала:

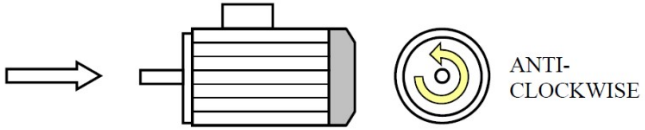

Артикул	Наименование	P2 Ном.	~	Гц	Ввод кабельный	Корпус мотора	Iпуск. / Iном.	U (1)	U (2)	I Max		μF	Тип мотора	η мот. % (1)			Тип мотора	η мот. % (2)			Уровень шум. дБ
		кВт						В	В	A (1)	A (2)			4/4	3/4	2/4		4/4	3/4	2/4	
4239785	MEDANA CV1-L.202-1/E/A/10O	0,37	1	50	M20	71BL	3,4	230		2,5		16	IE2	52,6	62,7	67,9					52
4240459	MEDANA CV1-L.203-1/E/A/10O	0,37	1	50	M20	71BL	3,4	230		2,5		16	IE2	52,6	62,7	67,9					52
4240460	MEDANA CV1-L.204-1/E/A/10O	0,55	1	50	M20	71BL	3,6	230		3,6		20	IE2	55,8	66,8	71,2					53
4240461	MEDANA CV1-L.205-1/E/A/10O	0,55	1	50	M20	71BL	3,6	230		3,6		20	IE2	55,8	66,8	71,2					53
4240462	MEDANA CV1-L.206-1/E/A/10O	0,75	1	50	M20	71BXL	3,5	230		4,6		20	IE2	66,8	74,1	75,6					53
4240467	MEDANA CV1-L.206-1/E/E/10O	0,75	3	50	M20	71M	3,5	D230/Y400		3,4/1,9			IE3	75,6	79,5	79,9					55
4240463	MEDANA CV1-L.207-1/E/A/10O	0,75	1	50	M20	71BXL	5,8	230		4,6		20	IE2	66,8	74,1	75,6					53
4240468	MEDANA CV1-L.207-1/E/E/10O	0,75	3	50	M20	71M	3,5	D230/Y400		3,4/1,9			IE3	75,6	79,5	79,9					55
4239786	MEDANA CV1-L.208-1/E/A/16O	1,1	1	50	M20	71L	3,4	230		7,3		30	IE2	66,9	75	77,3					54
4240469	MEDANA CV1-L.208-1/E/E/16O	1,1	3	50	M20	71L	5,7	D230/Y400		4,6/2,7			IE3	80,7	82,8	81,9					56
4240464	MEDANA CV1-L.209-1/E/A/16O	1,1	1	50	M20	71L	3,4	230		7,3		30	IE2	66,9	75	77,3					54
4240470	MEDANA CV1-L.209-1/E/E/16O	1,1	3	50	M20	71L	5,7	D230/Y400		4,6/2,7			IE3	80,7	82,8	81,9					56
4240465	MEDANA CV1-L.210-1/E/A/16O	1,1	1	50	M20	71L	3,4	230		7,3		30	IE2	66,9	75	77,3					54
4240471	MEDANA CV1-L.210-1/E/E/16O	1,1	3	50	M20	71L	5,7	D230/Y400		4,6/2,7			IE3	80,7	82,8	81,9					56
4240466	MEDANA CV1-L.211-1/E/A/16O	1,5	1	50	M20	80L	2,8	230		8,3		40	IE2	67,7	75,9	78,7					56

Информация по продукту

wilo

Wilo-Medana CV1-L

No. 1093
Edition 01
Date : 06.2021

Артикул	Наименование	P2 Ном.	~	Гц	Ввод кабельный	Корпус мотора	Iпуск. / Iном.	U (1)	U (2)	I Max		μF	Тип мотора	η мот. % (1)			Тип мотора	η мот. % (2)			Уровень шум. дБ
		кВт						В	В	A (1)	A (2)			4/4	3/4	2/4		4/4	кВт	2/4	
4240472	MEDANA CV1-L.211-1/E/E/16O	1,1	3	50	M20	71L	5,7	D230/Y400		4,6/2,7			IE3	80,7	82,8	81,9					56
4239787	MEDANA CV1-L.212-1/E/A/16O	1,5	1	50	M20	80L	2,8	230		8,3		40	IE2	67,7	75,9	78,7					56
4240473	MEDANA CV1-L.212-1/E/E/16O	1,5	3	50	M20	80L	6,8	D230/Y400		5,6/3,3			IE3	83,3	84,4	83,3					56
4240474	MEDANA CV1-L.213-1/E/E/16O	1,5	3	50	M20	80L	6,8	D230/Y400		5,6/3,3			IE3	83,3	84,4	83,3					56
4240475	MEDANA CV1-L.214-1/E/E/16O	1,85	3	50	M20	80XL	5,4	D230/Y400		6,8/4,0			IE3	84,8	85,5	84,2					57
4240476	MEDANA CV1-L.215-1/E/E/16O	1,85	3	50	M20	80XL	5,4	D230/Y400		6,8/4,0			IE3	84,8	85,5	84,2					57
4239788	MEDANA CV1-L.216-1/E/E/16O	1,85	3	50	M20	80XL	5,4	D230/Y400		6,8/4,0			IE3	84,8	85,5	84,2					57
4240485	MEDANA CV1-L.402-1/E/A/10O	0,37	1	50	M20	71BL	3,4	230		2,5		16	IE2	52,6	62,7	67,9					52
4240486	MEDANA CV1-L.403-1/E/A/10O	0,55	1	50	M20	71BL	3,6	230		3,6		20	IE2	55,8	66,8	71,2					53
4240487	MEDANA CV1-L.404-1/E/A/10O	0,55	1	50	M20	71BL	3,6	230		3,6		20	IE2	55,8	66,8	71,2					53
4240488	MEDANA CV1-L.405-1/E/A/10O	0,75	1	50	M20	71BXL	5,8	230		4,6		20	IE2	66,8	74,1	75,6					53
4240492	MEDANA CV1-L.405-1/E/E/10O	0,75	3	50	M20	71M	3,5	D230/Y400		3,4/1,9			IE3	83,3	84,4	83,3					55
4240489	MEDANA CV1-L.406-1/E/A/10O	1,1	1	50	M20	71L	3,4	230		7,3		30	IE2	66,9	75	77,3					54
4239789	MEDANA CV1-L.406-1/E/E/10O	0,75	3	50	M20	71M	3,5	D230/Y400		3,4/1,9			IE3	75,6	79,5	79,9					55
4240490	MEDANA CV1-L.407-1/E/A/10O	1,1	1	50	M20	71L	3,4	230		7,3		30	IE2	66,9	75	77,3					54
4239790	MEDANA CV1-L.407-1/E/E/10O	1,1	3	50	M20	71L	5,7	D230/Y400		4,6/2,7			IE3	80,7	82,8	81,9					56
4240491	MEDANA CV1-L.408-1/E/A/16O	1,1	1	50	M20	71L	3,4	230		7,3		30	IE2	66,9	75	77,3					54
4239791	MEDANA CV1-L.408-1/E/E/16O	1,1	3	50	M20	71L	5,7	D230/Y400		4,6/2,7			IE3	80,7	82,8	81,9					56
4240493	MEDANA CV1-L.409-1/E/E/16O	1,1	3	50	M20	71L	5,7	D230/Y400		4,6/2,7			IE3	80,7	82,8	81,9					56
4240494	MEDANA CV1-L.410-1/E/E/16O	1,5	3	50	M20	80L	6,8	D230/Y400		5,6/3,3			IE3	83,3	84,4	83,3					56
4240495	MEDANA CV1-L.411-1/E/E/16O	1,5	3	50	M20	80L	6,8	D230/Y400		5,6/3,3			IE3	83,3	84,4	83,3					56
4240496	MEDANA CV1-L.412-1/E/E/16O	1,85	3	50	M20	80XL	5,4	D230/Y400		6,8/4,0			IE3	84,8	85,5	84,2					57
4240497	MEDANA CV1-L.413-1/E/E/16O	1,85	3	50	M20	80XL	5,4	D230/Y400		6,8/4,0			IE3	84,8	85,5	84,2					57
4240498	MEDANA CV1-L.414-1/E/E/16O	1,85	3	50	M20	80XL	5,4	D230/Y400		6,8/4,0			IE3	84,8	85,5	84,2					57
4240499	MEDANA CV1-L.415-1/E/E/16O	2,5	3	50	M20	90M	7,8	D230/Y400		9,0/5,2			IE3	87,3	87,3	85,6					58
4239792	MEDANA CV1-L.416-1/E/E/16O	2,5	3	50	M20	90M	7,8	D230/Y400		9,0/5,2			IE3	87,3	87,3	85,6					58
4240507	MEDANA CV1-L.602-1/E/A/10O	0,55	1	50	M20	71BL	3,6	230		3,6		20	IE2	55,8	66,8	71,2					53
4240508	MEDANA CV1-L.603-1/E/A/10O	1,1	1	50	M20	71L	3,4	230		7,3		30	IE2	66,9	75	77,3					54
4240511	MEDANA CV1-L.603-1/E/E/10O	1,1	3	50	M20	71L	5,7	D230/Y400		4,6/2,7			IE3	80,7	82,8	81,9					56
4240509	MEDANA CV1-L.604-1/E/A/10O	1,1	1	50	M20	71L	3,4	230		7,3		30	IE2	66,9	75	77,3					54
4240512	MEDANA CV1-L.604-1/E/E/10O	1,1	3	50	M20	71L	5,7	D230/Y400		4,6/2,7			IE3	80,7	82,8	81,9					56

Информация по продукту

wilo

Wilo-Medana CV1-L

No. **1093**
Edition 01
Date : 06.2021

Артикул	Наименование	P2 Ном.	~	Гц	Ввод кабельный	Корпус мотора	Iпуск. / Iном.	U (1)	U (2)	I Max		μF	Тип мотора	η мот. % (1)			Тип мотора	η мот. % (2)			Уровень шум. дБ
		кВт						В	В	A (1)	A (2)			4/4	3/4	2/4		4/4	кВт	2/4	
4240510	MEDANA CV1-L.605-1/E/A/10O	1,5	1	50	M20	80L	2,8	230		8,3		40	IE2	67,7	75,9	78,7					56
4240513	MEDANA CV1-L.605-1/E/E/10O	1,5	3	50	M20	80L	6,8	D230/Y400		5,6/3,3			IE3	83,3	84,4	83,3					56
4239796	MEDANA CV1-L.606-1/E/E/16O	1,85	3	50	M20	80XL	5,4	D230/Y400		6,8/4,0			IE3	84,8	85,5	84,2					57
4240514	MEDANA CV1-L.607-1/E/E/16O	2,5	3	50	M20	90M	7,8	D230/Y400		9,0/5,2			IE3	87,3	87,3	85,6					58
4240515	MEDANA CV1-L.608-1/E/E/16O	2,5	3	50	M20	90M	7,8	D230/Y400		9,0/5,2			IE3	87,3	87,3	85,6					58
4240516	MEDANA CV1-L.609-1/E/E/16O	3	3	50	M20	90L	7,8	D230/Y400		11,4/6,6			IE3	86,1	87,4	86,8					59
4240517	MEDANA CV1-L.610-1/E/E/16O	3	3	50	M20	90L	7,8	D230/Y400		11,4/6,6			IE3	86,1	87,4	86,8					59
4240518	MEDANA CV1-L.611-1/E/E/16O	4,2	3	50	M25	100L	7,8	D230/Y400		15,7/9,1			IE3	88,3	88,8	88,2					61
4240519	MEDANA CV1-L.612-1/E/E/16O	4,2	3	50	M25	100L	7,8	D230/Y400		15,7/9,1			IE3	88,3	88,8	88,2					61
4240524	MEDANA CV1-L.1002-1/E/E/10O	1,1	3	50	M20	71L	5,7	D230/Y400		4,6/2,7			IE3	80,7	82,8	81,9					56
4240525	MEDANA CV1-L.1003-1/E/E/10O	1,5	3	50	M20	80L	6,8	D230/Y400		5,6/3,3			IE3	83,3	84,4	83,3					56
4240526	MEDANA CV1-L.1004-1/E/E/10O	1,85	3	50	M20	80XL	5,4	D230/Y400		6,8/4,0			IE3	84,8	85,5	84,2					57
4239799	MEDANA CV1-L.1005-1/E/E/10O	2,5	3	50	M20	90M	7,8	D230/Y400		9,0/5,2			IE3	87,3	87,3	85,6					58
4239800	MEDANA CV1-L.1006-1/E/E/16O	3	3	50	M20	90L	7,8	D230/Y400		11,4/6,6			IE3	86,1	87,4	86,8					59
4240527	MEDANA CV1-L.1007-1/E/E/16O	3	3	50	M20	90L	7,8	D230/Y400		11,4/6,6			IE3	86,1	87,4	86,8					59
4240528	MEDANA CV1-L.1008-1/E/E/16O	4,2	3	50	M25	100L	7,8	D230/Y400		15,7/9,1			IE3	88,3	88,8	88,2					61
4240529	MEDANA CV1-L.1009-1/E/E/16O	4,2	3	50	M25	100L	7,8	D230/Y400		15,7/9,1			IE3	88,3	88,8	88,2					61
4240530	MEDANA CV1-L.1010-1/E/E/16O	5,5	3	50	M25	112L	9,7	D400		11,9			IE3	89,2	88,6	87,2					63
4239894	MEDANA CV1-L.1606-1/E/E/16O	4,2	3	50	M25	100L	7,8	D230/Y400		15,7/9,1			IE3	88,3	88,8	88,2					61
4239895	MEDANA CV1-L.1607-1/E/E/16O	4,2	3	50	M25	100L	7,8	D230/Y400		15,7/9,1			IE3	88,3	88,8	88,2					61
4239896	MEDANA CV1-L.1608-1/E/E/16O	5,5	3	50	M25	112L	9,7	D400		11,9			IE3	89,2	88,6	87,2					63
4239893	MEDANA CV1-L.1011-1/E/E/16O	5,5	3	50	M25	112L	9,7	D400		11,9			IE3	89,2	88,6	87,2					63
4239888	MEDANA CV1-L.613-1/E/E/16O	4,2	3	50	M25	100L	7,8	D230/Y400		15,7/9,1			IE3	88,3	88,8	88,2					61

3.6.1 Клеммная коробка

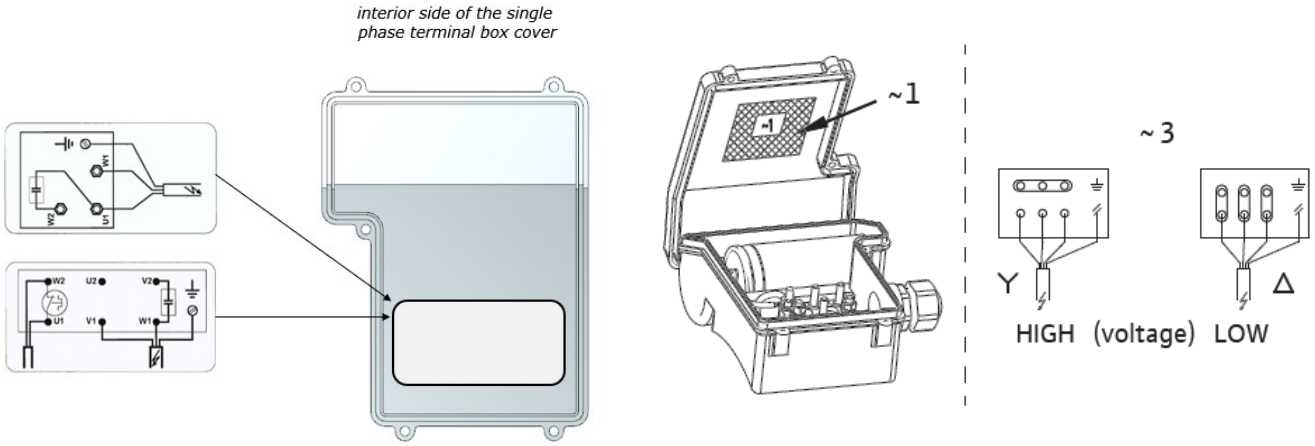

3.6.2 Шильдик

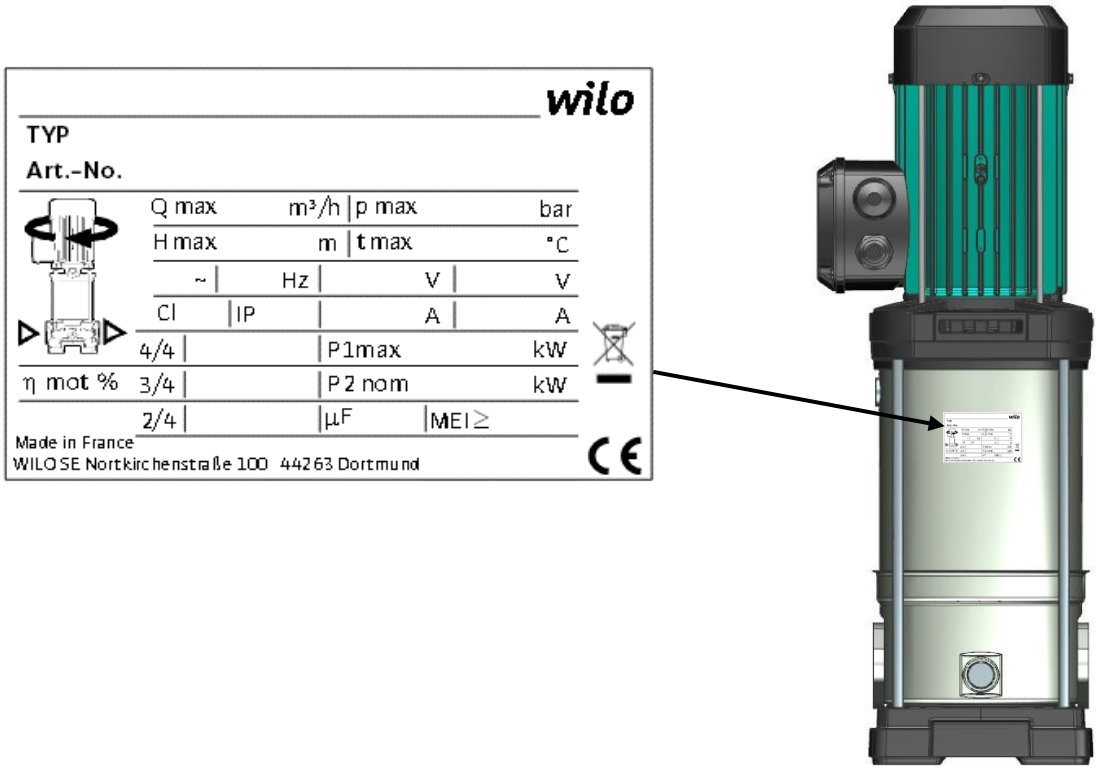

3.7 Принадлежности - комплект байпаса

Для насосов Medana CV1-L pumps доступны 2 комплекта.

Комплект байпаса: арт. 4230350

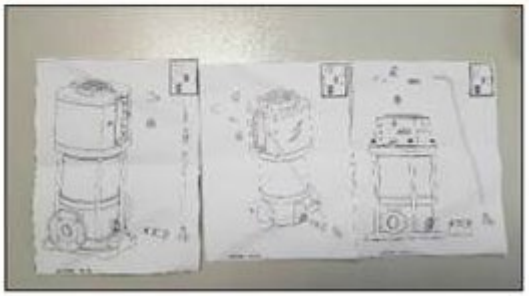

Пример установки:

Комплект байпаса с манометром: арт. 4230571

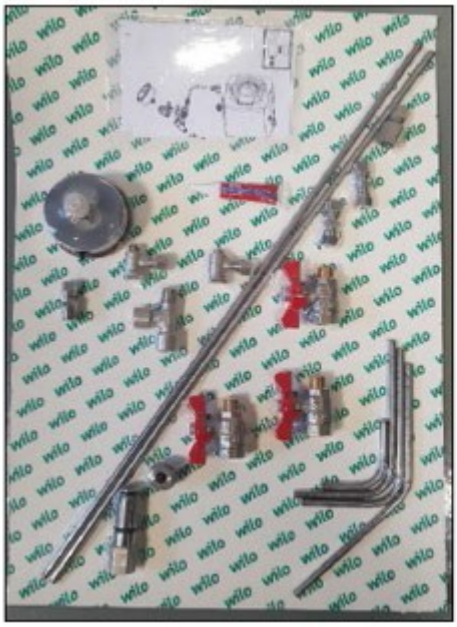

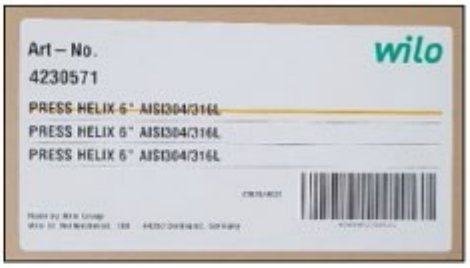

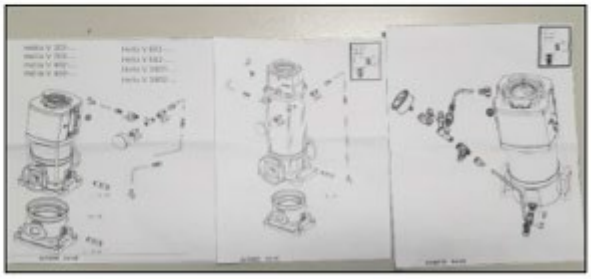

Пример установки:

4 Логистика

4.1 Комплект поставки

- Wilo-Medana CV1-L вертикальный многоступенчатый насос
- Ответные овальные фланцы из нержавеющей стали Rp 1 до Rp 2" с соответствующими винтами, гайками и прокладками
- Инструкция

4.2 Упаковка

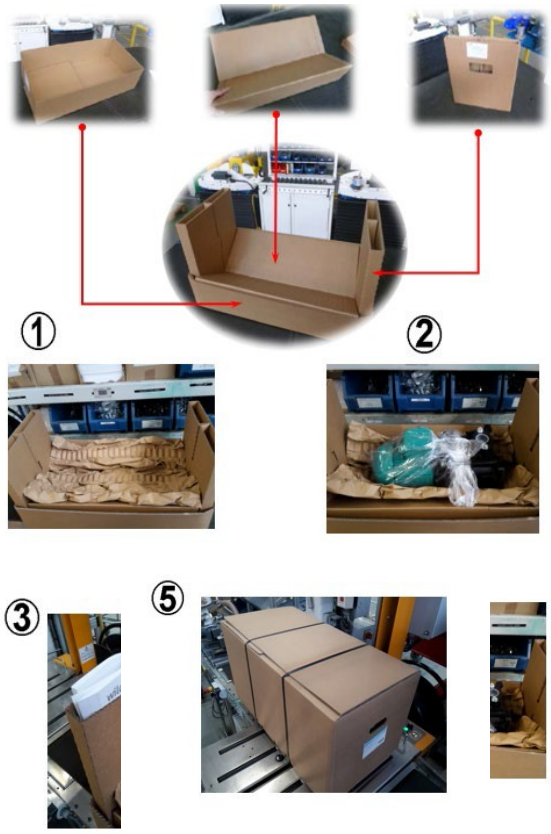

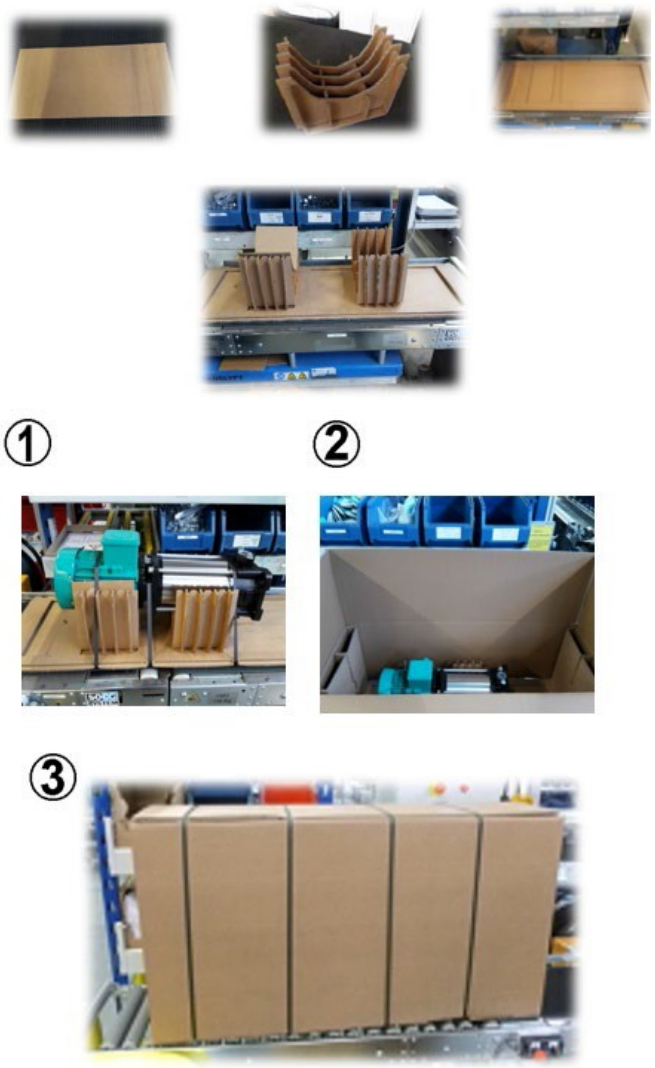

5 Данные для заказа

Наименование	*Артикул*	*Комментарий*
MEDANA CV1-L.202-1/E/A/10O	4239785	
MEDANA CV1-L.203-1/E/A/10O	4240459	
MEDANA CV1-L.204-1/E/A/10O	4240460	
MEDANA CV1-L.205-1/E/A/10O	4240461	
MEDANA CV1-L.206-1/E/A/10O	4240462	
MEDANA CV1-L.207-1/E/A/10O	4240463	
MEDANA CV1-L.208-1/E/A/10O	4239786	
MEDANA CV1-L.209-1/E/A/16O	4240464	
MEDANA CV1-L.210-1/E/A/16O	4240465	
MEDANA CV1-L.211-1/E/A/16O	4240466	
MEDANA CV1-L.212-1/E/A/10O	4239787	Доступны в 1 кв. 2022 г.
MEDANA CV1-L.402-1/E/A/10O	4240485	
MEDANA CV1-L.403-1/E/A/10O	4240486	
MEDANA CV1-L.404-1/E/A/10O	4240487	
MEDANA CV1-L.405-1/E/A/10O	4240488	
MEDANA CV1-L.406-1/E/A/10O	4240489	
MEDANA CV1-L.407-1/E/A/10O	4240490	
MEDANA CV1-L.408-1/E/A/16O	4240491	
MEDANA CV1-L.602-1/E/A/10O	4240507	
MEDANA CV1-L.603-1/E/A/10O	4240508	
MEDANA CV1-L.604-1/E/A/10O	4240509	
MEDANA CV1-L.605-1/E/A/10O	4240510	Доступны в 1 кв. 2022 г.
MEDANA CV1-L.206-1/E/E/10O	4240467	
MEDANA CV1-L.207-1/E/E/10O	4240468	
MEDANA CV1-L.208-1/E/E/16O	4240469	
MEDANA CV1-L.209-1/E/E/16O	4240470	
MEDANA CV1-L.210-1/E/E/16O	4240471	
MEDANA CV1-L.211-1/E/E/16O	4240472	
MEDANA CV1-L.212-1/E/E/16O	4240473	
MEDANA CV1-L.213-1/E/E/16O	4240474	
MEDANA CV1-L.214-1/E/E/16O	4240475	
MEDANA CV1-L.215-1/E/E/16O	4240476	
MEDANA CV1-L.216-1/E/E/10O	4239788	
MEDANA CV1-L.405-1/E/E/10O	4240492	
MEDANA CV1-L.406-1/E/E/10O	4239789	
MEDANA CV1-L.407-1/E/E/10O	4239790	
MEDANA CV1-L.408-1/E/E/10O	4239791	
MEDANA CV1-L.409-1/E/E/16O	4240493	
MEDANA CV1-L.410-1/E/E/16O	4240494	

Наименование	*Артикул*	*Комментарий*
MEDANA CV1-L.411-1/E/E/16O	4240495	
MEDANA CV1-L.412-1/E/E/16O	4240496	
MEDANA CV1-L.413-1/E/E/16O	4240497	
MEDANA CV1-L.414-1/E/E/16O	4240498	
MEDANA CV1-L.415-1/E/E/16O	4240499	
MEDANA CV1-L.416-1/E/E/10O	4239792	
MEDANA CV1-L.603-1/E/E/10O	4240511	
MEDANA CV1-L.604-1/E/E/10O	4240512	
MEDANA CV1-L.605-1/E/E/10O	4240513	
MEDANA CV1-L.606-1/E/E/10O	4239796	
MEDANA CV1-L.607-1/E/E/16O	4240514	
MEDANA CV1-L.608-1/E/E/16O	4240515	
MEDANA CV1-L.609-1/E/E/16O	4240516	
MEDANA CV1-L.610-1/E/E/16O	4240517	
MEDANA CV1-L.611-1/E/E/16O	4240518	Доступны с конца 09.2021
MEDANA CV1-L.612-1/E/E/16O	4240519	Доступны с конца 09.2021
MEDANA CV1-L.613-1/E/E/16O	4239888	Доступны с конца 09.2021
MEDANA CV1-L.1002-1/E/E/10O	4240524	
MEDANA CV1-L.1003-1/E/E/10O	4240525	
MEDANA CV1-L.1004-1/E/E/10O	4240526	
MEDANA CV1-L.1005-1/E/E/10O	4239799	
MEDANA CV1-L.1006-1/E/E/10O	4239800	
MEDANA CV1-L.1007-1/E/E/16O	4240527	
MEDANA CV1-L.1008-1/E/E/16O	4240528	Доступны с конца 09.2021
MEDANA CV1-L.1009-1/E/E/16O	4240529	Доступны с конца 09.2021
MEDANA CV1-L.1010-1/E/E/16O	4240530	Доступны с конца 09.2021
MEDANA CV1-L.1011-1/E/E/16O	4239893	Доступны с конца 09.2021
MEDANA CV1-L.1606-1/E/E/16O	4239894	Доступны с конца 09.2021
MEDANA CV1-L.1607-1/E/E/16O	4239895	Доступны с конца 09.2021
MEDANA CV1-L.1608-1/E/E/16O	4239896	Доступны с конца 09.2021