Pioneering for You

Wilo-Atmos PICO



ru Инструкция по монтажу и эксплуатации

4275507 • Ed.01/2026-07



Оглавление

1 Общая информация ... 4
1.1 О данной инструкции ... 4
1.2 Авторское право ... 4
1.3 Право на внесение изменений ... 4

2 Техника безопасности ... 4
2.1 Обозначение инструкций по технике безопасности ... 4
2.2 Квалификация персонала ... 5
2.3 Работы с электрооборудованием ... 5
2.4 Обязанности пользователя ... 5

3 Описание насоса ... 5
3.1 Обзор ... 6
3.2 Элементы управления и индикации ... 6
3.3 Расшифровка наименования ... 6
3.4 Технические характеристики ... 7
3.5 Сферы применения/способ регулирования и функции ... 7

4 Применение/использование ... 8
4.1 Область применения ... 8
4.2 Ненадлежащее применение ... 8

5 Транспортировка и хранение ... 8
5.1 Комплект поставки ... 8
5.2 Проверка после транспортировки ... 8
5.3 Требования к транспортировке и хранению ... 8

6 Установка и электроподключение ... 9
6.1 Установка ... 9
6.2 Электроподключение ... 10

7 Ввод в эксплуатацию ... 12
7.1 Отвод воздуха ... 12
7.2 Настройка способа применения/регулирования ... 13

8 Вывод из эксплуатации ... 13
8.1 Остановка насоса ... 14

9 Техническое обслуживание ... 14
9.1 Очистка ... 14

10 Неисправности, причины и способы устранения ... 14
10.1 Сигнализация неисправности ... 14

11 Утилизация ... 15
11.1 Информация о сборе бывших в употреблении электрических и электронных изделий ... 15

1 Общая информация

1.1 О данной инструкции

Данная инструкция является составной частью изделия. Соблюдение инструкции является условием правильного обращения с изделием.

- Перед выполнением любых работ внимательно прочитать инструкцию.
- Инструкция должна быть всегда доступна.
- Соблюдать все указания, относящиеся к изделию.
- Соблюдать обозначения на изделии.

Оригинальная инструкция по эксплуатации составлена на немецком языке. Все остальные языки настоящей инструкции являются переводом оригинальной инструкции по эксплуатации.

1.2 Авторское право

WILO SE © 2026

Передача и размножение этого документа, а также использование и передача его содержания без особого на то разрешения запрещены. Нарушения обязуют к возмещению нанесенного ущерба. Все права сохранены.

1.3 Право на внесение изменений

Wilo оставляет за собой право изменять указанные данные без уведомления и не несет ответственности за технические неточности и/или пропуски. Использованные изображения могут отличаться от оригинала и служат для иллюстрации изделия в качестве примера.

2 Техника безопасности

В этой главе содержатся основные указания касательно отдельных фаз жизненного цикла изделия. Несоблюдение этих указаний влечет за собой следующие угрозы:

- угроза поражения людей электрическим током, угроза механического и бактериологического воздействия, а также воздействия электромагнитных полей;
- угрозу загрязнения окружающей среды при утечках опасных материалов;
- причинение материального ущерба;
- Отказ важных функций изделия.
- невозможность выполнения предписанных действий по обслуживанию и ремонту.

При несоблюдении этих указаний какие-либо иски на возмещение ущерба не принимаются.

Кроме того, соблюдайте указания и инструкции по технике безопасности, приведенные в последующих главах!

2.1 Обозначение инструкций по технике безопасности

В данной инструкции по монтажу и эксплуатации используются инструкции по технике безопасности для предотвращения ущерба, причиняемого имуществу и людям. Они представлены разными способами:

- Инструкции по технике безопасности касательно ущерба людям начинаются с сигнального слова и **сопровождаются соответствующим символом**.
- Инструкции по технике безопасности касательно ущерба имуществу начинаются с сигнального слова **без** символа.

Предупреждающие символы

- **Опасно!**
  Игнорирование приводит к смерти или тяжелым травмам!
- **Осторожно!**
  Игнорирование может привести к (тяжелым) травмам!
- **Внимание!**
  Игнорирование может привести к материальному ущербу, возможно полное разрушение.
- **Уведомление!**
  Полезное указание по использованию изделия

Символы

В данной инструкции используются приведенные ниже символы.


Общий символ опасности


Опасное электрическое напряжение


Предупреждение о горячих поверхностях


Предупреждение о магнитных полях


Уведомления

2.2 Квалификация персонала

Персонал обязан:

- Быть обученным согласно местным предписаниям по предотвращению несчастных случаев.
- Внимательно изучить инструкцию по монтажу и эксплуатации.

Персонал должен иметь квалификацию в следующих областях:

- Работы с электрооборудованием: работы с электрооборудованием должен выполнять только электрик.
- Работы по монтажу/демонтажу: Специалист должен быть обучен обращению с необходимыми инструментами и требующимися крепежными материалами.
- Эксплуатация должна производиться лицами, прошедшими обучение принципу функционирования всей установки.

Определение термина «электрик»

Электриком является лицо с соответствующим специальным образованием, знаниями и опытом, который может распознать **и** избежать опасности при работе с электричеством.

2.3 Работы с электрооборудованием

- Работы с электрооборудованием должны выполняться только электриком.
- Соблюдать действующие в стране использования директивы, нормы и предписания, а также инструкции местного предприятия энергоснабжения по подсоединению к местной электрической сети.
- Перед началом любых работ отключить изделие от электросети и защитить от повторного включения.
- Необходимо защитить подсоединение устройством защитного отключения при перепаде напряжения (RCD).
- Изделие необходимо заземлить.
- Неисправный кабель должен быть немедленно заменен квалифицированным электриком.
- Категорически запрещено открывать модуль регулирования и удалять элементы управления.

2.4 Обязанности пользователя

- Все работы поручать только квалифицированному персоналу.
- Заказчик обязан обеспечить защиту от случайного прикосновения к горячим и токоведущим компонентам.
- Неисправные уплотнения и кабели электропитания подлежат замене.

Детям нельзя пользоваться этим устройством или играть с ним. Выполнять очистку и обслуживание устройства детям запрещается. Лицам с ограниченными физическими, сенсорными или умственными способностями или с недостатком опыта и знаний разрешено использовать данное устройство исключительно под контролем или, если они проинструктированы о порядке безопасного применения устройства и понимают опасности, связанные с ним.

3 Описание насоса

Высокоэффективный циркуляционный насос для систем нагрева воды и отопления со встроенным регулятором перепада давления. Способ регулирования и напора (перепад давления) можно регулировать. Перепад давления регулируется за счет изменения частоты вращения насоса. При всех функциях регулирования насос постоянно подстраивается под изменяющуюся потребность в мощности установки.

3.1 Обзор

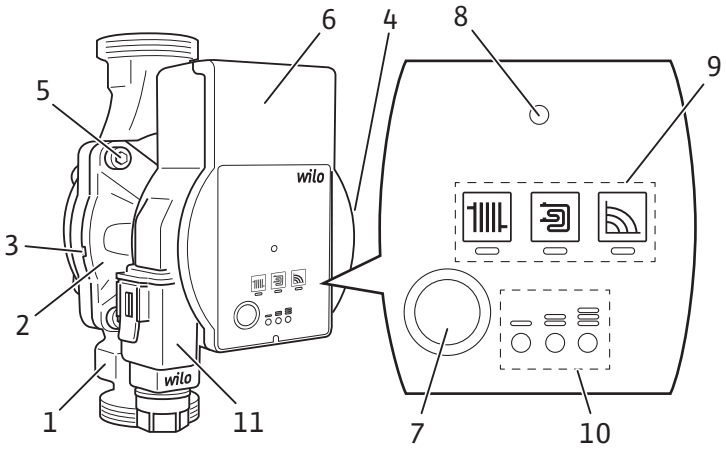

Fig. 1: Wilo-Atmos PICO

Поз.	Обозначение	Пояснение
1.	Корпус насоса	с резьбовыми подсоединениями
2.	Электродвигатель с мокрым ротором	Узел привода
3.	Сливные отверстия для конденсата	4 шт. по окружности
4.	Фирменная табличка	
5.	Винты корпуса	4 шт. для крепления электродвигателя
6.	Модуль регулирования	Электронный модуль со светодиодным индикатором
7.	Кнопка управления	для настройки насоса
8.	Светодиод состояния оборудования/светодиод сигнализации неисправности	
9.	Индикация выбранного способа регулирования	
10	Индикация выбранной характеристики (I, II, III)	
11	Wilo-Connector,	Электроподключение к сети

3.2 Элементы управления и индикации

Кнопка управления

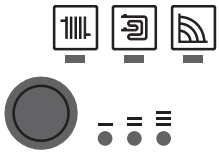

Нажатие:

- Выбор способа регулирования.
- Выбор характеристики (I, II, III) в пределах способа регулирования.

Световые индикаторы (светодиоды)



- Отображение сообщений
  - Светодиод горит в нормальном режиме зеленым
  - светодиод горит/мигает при неисправности (см. главу 10.1)



- Индикация выбранного способа регулирования Δp-v, Δp-c и постоянная частота вращения



- Индикация выбранной характеристики (I, II, III) в пределах способа регулирования

3.3 Расшифровка наименования

Пример: Wilo-Atmos PICO 25/1-6 130	
Atmos PICO	Высокоэффективный насос
25	Номинальный диаметр резьбового соединения: 15 (G 1), 25 (G 1½), 30 (G 2)

Пример: Wilo-Atmos PICO 25/1-6 130	
1-6	1 = минимальный напор в м (регулируется до 0,5 м) 6 = максимальный напор в м при Q = 0 m³/ч
130	Монтажная длина: 130 = 130 мм --- = 180 мм

3.4 Технические характеристики

Подключаемое напряжение	1 ~, 230 В ± 10 %, 50/60 Гц
Класс защиты IP	См. фирменную табличку (4)
Индекс энергоэффективности EEI	См. фирменную табличку (4)
Диапазон температур перекачиваемой жидкости при макс. температуре окружающей среды +40 °C	От –10 °C до +95 °C
Допустимая температура окружающей жидкости	От –10 °C до +40 °C
Макс. рабочее давление	10 бар (1000 кПа)
Мин. входное давление при +95 °C	0,3 бар (30 кПа)

3.5 Сферы применения/способ регулирования и функции

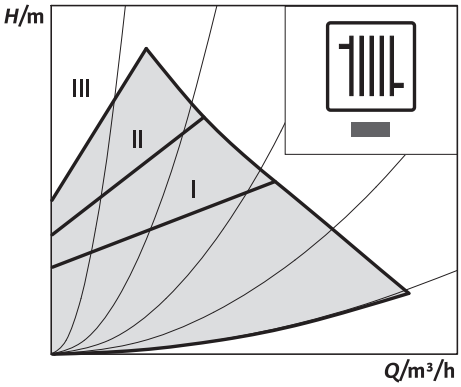

Отопление радиаторами

Рекомендуется для двухтрубных систем отопления с радиаторами с целью снижения уровня шума при протекании воды через термостатические вентили.

Изменяемый перепад давления Δp-v (I, II, III): Насос наполовину снижает напор при снижении подачи в трубопроводной сети. Экономия электрической энергии благодаря приведению напора в соответствие с подачей и меньшей скоростью потока.

УВЕДОМЛЕНИЕ

Заводская установка: Δp-v, характеристика II

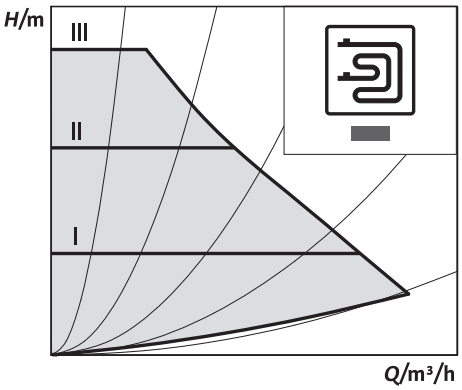

Напольное отопление

Рекомендуется для напольного отопления. Или для больших трубопроводов и любых случаев применения без изменяемых характеристик трубопроводной сети (например, для насосов загрузки водонагревателя), а также для однотрубных систем отопления с радиаторами.

Постоянный перепад давления Δp-c (I, II, III): Регулирование поддерживает заданный напор постоянным независимо от подачи.

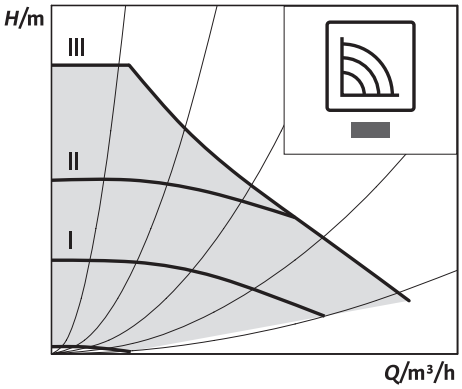

Постоянная частота вращения

Рекомендуется для установок с неизменным сопротивлением системы, которые требуют постоянного расхода.

Постоянная частота вращения (I, II, III): насос работает с тремя заданными ступенями частоты вращения (I, II, III).

4 Применение/использование

4.1 Область применения

Высокоэффективные циркуляционные насосы этой серии предназначены исключительно для перекачивания жидкостей в системах нагрева воды и отопления и в других подобных системах с частым изменением расхода.

Допустимые перекачиваемые жидкости:

- Вода для систем отопления согласно VDI 2035 (CH: согл. SWKI BT 102-01).
- Водогликолевые смеси* с долей гликоля до 50 %.

* Вязкость гликоля больше, чем вязкость воды. При добавлении гликоля необходимо корректировать рабочие характеристики насоса в зависимости от соотношения составных частей.

УВЕДОМЛЕНИЕ

Заливать в установку только смеси, готовые к использованию.
Не использовать насос для смешивания перекачиваемой жидкости внутри установки.

4.2 Ненадлежащее применение

Надежность эксплуатации поставленного изделия гарантируется только при условии его использования по назначению. При эксплуатации запрещается выходить за рамки предельных значений, указанных в каталоге/листе данных.
Ненадлежащее применение насоса может стать причиной опасных ситуаций и материального ущерба.

- Категорически запрещено использовать другие перекачиваемые жидкости.
- Принципиально запрещается держать вблизи изделия легковоспламеняющиеся материалы/жидкости.
- Категорически запрещено поручать выполнение работ неуполномоченным лицам.
- Категорически запрещено использовать изделие в целях, выходящих за пределы описанной области применения.
- Категорически запрещено самовольно переоборудовать изделие.
- Категорически запрещено использовать изделие в сочетании с системой импульсно-фазового управления.
- Использовать только одобренные принадлежности и оригинальные запасные части Wilo.

Для использования этого насоса по назначению необходимо соблюдать инструкцию, а также учитывать данные и обозначения, имеющиеся на насосе.

Любое применение, выходящее за описанные выше пределы, считается ненадлежащим и ведет к прекращению гарантии.

5 Транспортировка и хранение

5.1 Комплект поставки

- Высокоэффективный циркуляционный насос
- 2 уплотнения
- Wilo-Connector
- Инструкция по монтажу и эксплуатации

5.2 Проверка после транспортировки

Немедленно после доставки проверить изделие на предмет повреждений и комплектность. При необходимости сразу же оформить рекламацию.

5.3 Требования к транспортировке и хранению

Защищать изделие от влаги, мороза и механических нагрузок.

Допустимый диапазон температур перекачиваемой жидкости: от –10 °C до +50 °C.

6 Установка и электроподключение

ОПАСНО

Опасно для жизни!

Установка и электроподключение, выполненные ненадлежащим образом, могут создать угрозу жизни.

- Монтаж и электроподключение должен выполнять только квалифицированный персонал.
- Проводить работы согласно местным действующим предписаниям.
- Строго соблюдать предписания по технике безопасности.

6.1 Установка

ОСТОРОЖНО

Опасность ожогов при контакте с горячими поверхностями!

Корпус насоса и электродвигатель с мокрым ротором могут нагреваться; в результате прикосновения к ним можно получить ожоги.

- Во время эксплуатации можно касаться только модуля регулирования.
- Перед любыми работами дать насосу остыть.

ОСТОРОЖНО

Опасность получения ожогов при контакте с горячими перекачиваемыми жидкостями!

Горячие перекачиваемые жидкости могут причинять ожоги. Перед установкой или снятием насоса либо отпусканием винтов корпуса выполнить указанное далее.

- Дождаться полного остывания системы отопления.
- Закрыть запорную арматуру или слить жидкость из системы отопления.

6.1.1 Подготовка

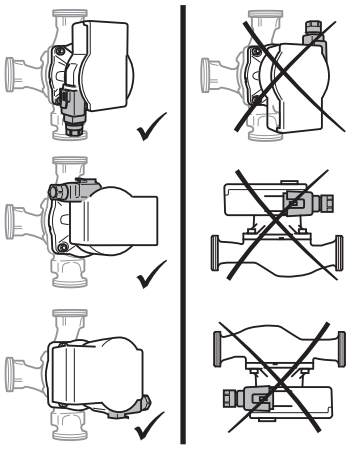

Fig. 2: Монтажные положения

ВНИМАНИЕ

Установка насоса в неправильном монтажном положении может стать причиной его повреждения.

- Место установки выбирать с учетом допустимого монтажного положения (Fig. 2).
- Электродвигатель обязательно должен быть установлен горизонтально.
- Место электроподсоединения не должно быть направлено вверх.

- Установить насос в легкодоступном месте.
- Учитывать допустимое монтажное положение (Fig. 2) насоса, при необходимости повернуть головку электродвигателя (2+6).
- На входе и на выходе насоса установить запорную арматуру для упрощения замены насоса.
  ВНИМАНИЕ! Утечка воды может привести к повреждению модуля регулирования!
  Верхняя запорная арматура должна быть направлена в сторону, чтобы при утечках вода не могла попасть на модуль регулирования (6).
- При установке на входе в открытые системы от насоса должен быть отведен предохранительный подающий трубопровод (EN 12828).
- Завершить все сварочные и паяльные работы.
- Промыть систему трубопроводов.

6.1.2 Поворачивание головки электродвигателя

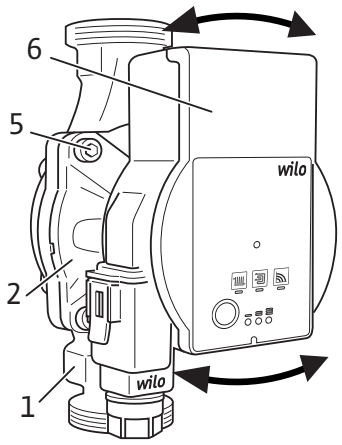

Fig. 3: Поворачивание головки электродвигателя

ОСТОРОЖНО

Опасность для жизни, исходящая от магнитного поля!

Внутри насоса установлены компоненты с сильным магнитным полем, от которых при демонтаже исходит смертельная опасность для лиц с медицинскими имплантатами.

- Категорически запрещено извлекать ротор.

Перед установкой и подключением насоса повернуть головку электродвигателя (Fig. 3).

- При необходимости снять теплоизоляционный кожух.
- Удерживать головку электродвигателя (2+6) и выкрутить 4 винта корпуса (5).
  ВНИМАНИЕ! Повреждение внутреннего уплотнения приводит к негерметичности. Осторожно повернуть головку электродвигателя, не вынимая ее из корпуса насоса.
- Осторожно повернуть головку насоса (2 + 6).
- Учитывать допустимое монтажное положение (Fig. 2) и стрелку на корпусе насоса (1), которая показывает направление потока.
- Затянуть 4 винта корпуса (5).

6.1.3 Установка насоса

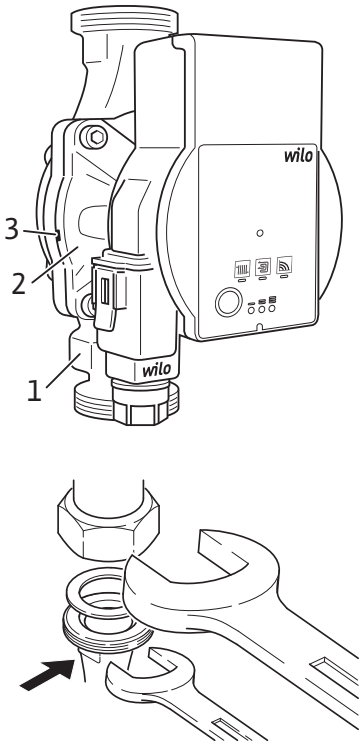

Fig. 4: Установка насоса

При установке учитывать указанное далее.

- Соблюдать направление потока, показанное стрелкой на корпусе насоса (1).
- Устанавливать электродвигатель с мокрым ротором (2) без механического напряжения в горизонтальном лежачем положении.
- Установить уплотнения на резьбовые подсоединения.
- Навинтить резьбовые соединения труб.
- Насос зафиксировать от проворачивания при помощи гаечного ключа и плотно привинтить к трубопроводам.
- При необходимости установить на место теплоизоляционный кожух.
  ВНИМАНИЕ! Отсутствие надлежащего отвода тепла и конденсат могут привести к повреждению модуля регулирования и электродвигателя с мокрым ротором.
  • На электродвигателе с мокрым ротором (2) не должно быть теплоизоляции.
  • Все отверстия для слива конденсата (3) должны оставаться свободными.

6.2 Электроподключение

ОПАСНО

Опасность для жизни от электрического напряжения.

Прикосновение к находящимся под напряжением частям несет прямую угрозу для жизни.

- Перед началом любых работ отсоединить электропитание и обеспечить защиту от повторного включения.
- Категорически запрещено открывать модуль регулирования и удалять элементы управления.

ВНИМАНИЕ

Импульсное сетевое напряжение может стать причиной повреждений электронного оборудования!

- Категорически запрещено использовать насос с системой импульсно-фазового управления.
- При включении/выключении насоса внешней системой управления следует деактивировать подачу тактовых импульсов напряжения (например, системой импульсно-фазового управления).
- Если неизвестно, работает ли насос с импульсным напряжением, попросите производителя системы управления / системы подтвердить, что насос работает с синусоидальным напряжением переменного тока.
- В индивидуальных случаях следует проверять включение / выключение насоса с помощью триаков / полупроводниковых реле.

6.2.1 Подготовка

- Вид тока и напряжение должны совпадать с данными на фирменной табличке.
- Обеспечить максимальный номинал предохранителя: 10 A, инерционного типа.
- Если устанавливается устройство защитного отключения при перепаде напряжения (RCD), рекомендуется применение RCD типа «A». При этом проверьте соблюдение правил координации электрооборудования в электроустановке и при необходимости соответственно откорректируйте RCD.
- Насос должен работать исключительно от синусоидального напряжения переменного тока.
- Учитывать частоту включений.
  - Включение/выключение посредством подачи сетевого напряжения ≤ 100/24 ч.
  - ≤ 20/ч при частоте включений с интервалом 1 мин. между включениями и выключениями посредством подачи сетевого напряжения.

УВЕДОМЛЕНИЕ

Ток включения насоса < 5 A. При включении и выключении насоса через реле следует обеспечить, чтобы реле было в состоянии переключить ток включения, по меньшей мере, 5 A. При необходимости получите информацию у производителя котла/регулятора.

- Подключение к электросети должно осуществляться через стационарный кабель электропитания, снабженный разъемом или выключателем всех фаз с зазором между контактами не менее 3 мм (DIN EN 60335-1).
- Для защиты от попадания воды и натяжения кабельного ввода следует использовать кабель электропитания достаточного наружного диаметра (например, H05VV-F3G1,5).
- При температуре перекачиваемой жидкости свыше 90 °C использовать теплостойкий кабель электропитания.
- Кабель электропитания не должен касаться трубопроводов и насоса.

6.2.2 Подсоединение насоса

Монтаж Wilo-Connector

- Отсоединить кабель электропитания от источника питания.
- Учитывать назначение выводов (PE, N, L).
- Подсоединить и смонтировать Wilo-Connector (Fig. 5a – 5e).

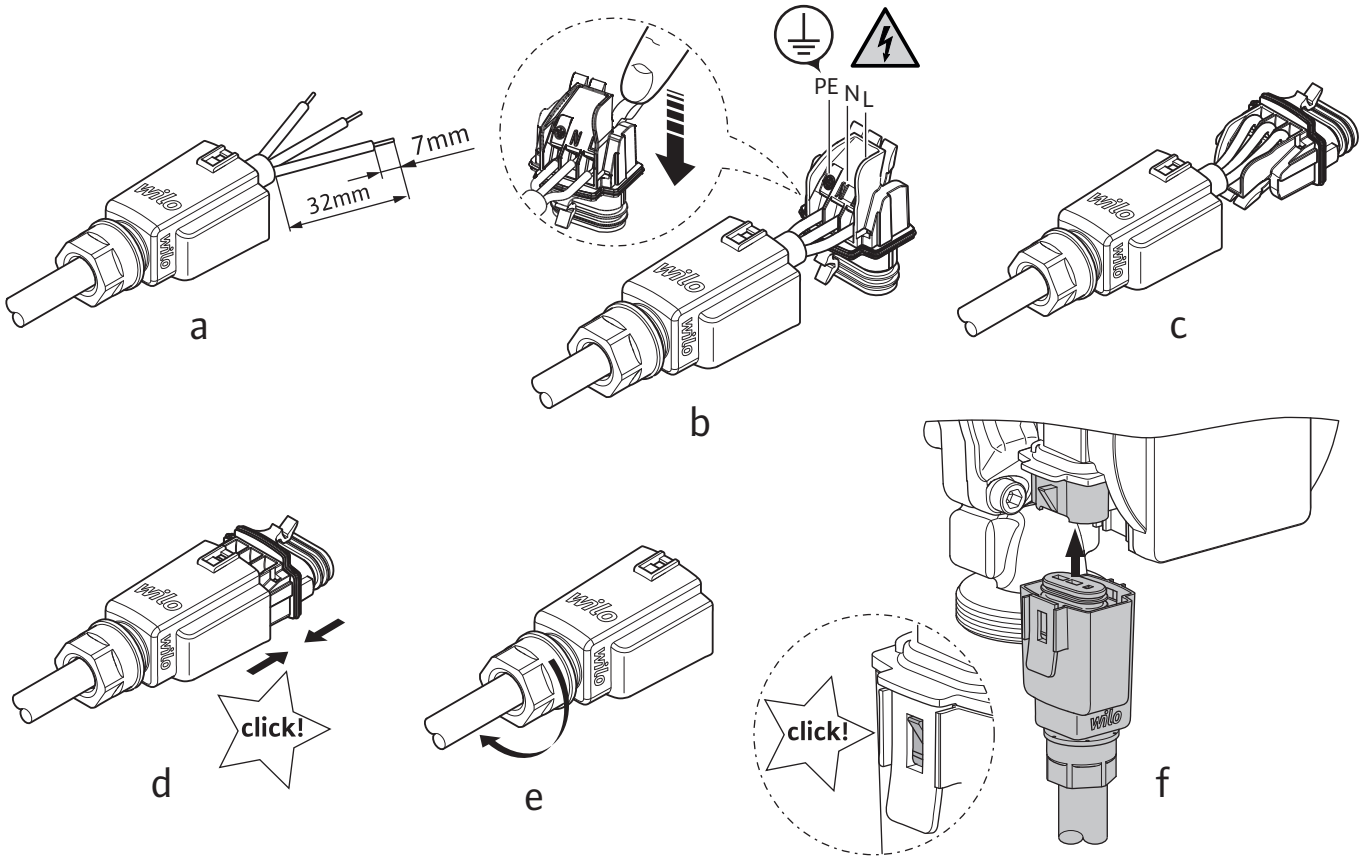

Fig. 5: Монтаж Wilo-Connector

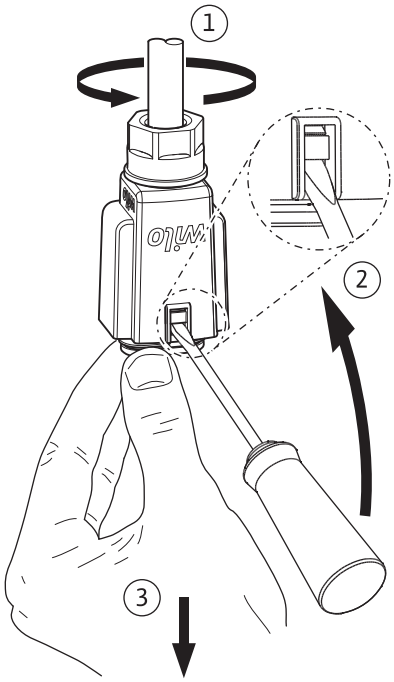

Fig. 6: Демонтаж Wilo-Connector

Подсоединение насоса

- Заземлить насос.
- Подключить Wilo-Connector к модулю регулирования, чтобы он зафиксировался (Fig. 5f).
- Включить источник питания.

Демонтаж Wilo-Connector

- Отсоединить кабель электропитания от источника питания.
- Снять Wilo-Connector с насоса и демонтировать с помощью подходящей отвертки (Fig. 6).

7 Ввод в эксплуатацию

Ввод в эксплуатацию следует поручать только квалифицированным рабочим.

7.1 Отвод воздуха

- Надлежащим образом заполнить систему и удалить из нее воздух.
  – При первом пуске насос удаляет воздух самостоятельно.

7.2 Настройка способа применения/ регулирования

Выбор способа регулирования

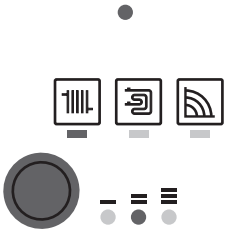

Выбор светодиодов способов регулирования и связанных с ним характеристик осуществляется по часовой стрелке.

- На короткое время (ок. 1 секунды) нажмите кнопку управления и отпустите.
  - Светодиоды показывают соответственно настроенные способы регулирования и характеристики.

Отображение возможных настроек в дальнейшем (например: изменяемый перепад давления Δp-v / характеристика II):

	Светодиодный индикатор	Способ регулирования	Характеристика
1.		Изменяемый перепад давления Δp-v	I
2.		Постоянный перепад давления Δp-c	III
3.		Постоянный перепад давления Δp-c	II
4.		Постоянный перепад давления Δp-c	I
5.		Постоянная частота вращения	III
6.		Постоянная частота вращения	II
7.		Постоянная частота вращения	I
8.		Изменяемый перепад давления Δp-v	III
9.		Изменяемый перепад давления Δp-v	II

- 9-е нажатие кнопки восстанавливает исходную настройку (изменяемый перепад давления Δp-v, характеристика II).

УВЕДОМЛЕНИЕ

При сбое источника питания все настройки и индикации сохраняются.

8 Вывод из эксплуатации

8.1 Остановка насоса

В случае повреждений сетевого кабеля электропитания или других электрических компонентов немедленно остановить насос.

- Отсоединить насос от источника питания.
- Обратиться в технический отдел Wilo или специализированную мастерскую.

9 Техническое обслуживание

9.1 Очистка

- Необходимо регулярно очищать насос сухой тканью от загрязнений, соблюдая осторожность.
- Категорически запрещено использовать жидкости или агрессивные чистящие средства.

10 Неисправности, причины и способы устранения



ОПАСНО

Опасность для жизни от удара электрическим током!

Исключить опасность поражения электрическим током!

- Перед выполнением ремонтных работ следует обесточить насос и предохранить его от несанкционированного повторного включения.
- Повреждения на сетевом кабеле электропитания, как правило, разрешается устранять только квалифицированному специалисту-электрику.



ОСТОРОЖНО

Опасность ошпаривания!

При высоких температурах перекачиваемой жидкости и высоком системном давлении предварительно дать насосу остыть и сбросить давление в установке.

Неисправности	Причины	Устранение
Насос не работает несмотря на включенное электропитание.	Неисправность электрического предохранителя.	Проверить предохранитель.
Насос не работает несмотря на включенное электропитание.	Насос не под напряжением	Устранить прерывание подачи напряжения.
Насос издает шумы.	Кавитация ввиду недостаточного давления на входе.	Повысить давление в системе в пределах допустимого диапазона.
Насос издает шумы.	Кавитация ввиду недостаточного давления на входе.	Проверить настройку напора, при необходимости уменьшить его.
Здание не нагревается	Слишком низкая теплопроизводительность нагревательных поверхностей.	Увеличить заданное значение.
Здание не нагревается	Слишком низкая теплопроизводительность нагревательных поверхностей.	Выбрать способ регулирования Δp-c.

10.1 Сигнализация неисправности

- Светодиод индикации неисправности показывает неисправность.
- Насос отключается (в зависимости от неисправности) и предпринимает попытку циклического повторного запуска.

Свето-диод	Неисправности	Причины	Устранение
Горит красным светом	Блокировка	Ротор заблокирован	Связаться с сервисной службой
Горит красным светом	Замыкание контактов/обмотка	Неисправность обмотки	Связаться с сервисной службой
Мигает красным светом	Пониженное/повышенное напряжение	Слишком низкое/высокое напряжение источника питания со стороны сети	Проверить сетевое напряжение и условия эксплуатации, обратиться в сервисную службу
Мигает красным светом	Перегрев модуля	Повышенная температура внутри модуля	Проверить сетевое напряжение и условия эксплуатации, обратиться в сервисную службу
Мигает красным светом	Короткое замыкание	Слишком большой ток электродвигателя	Проверить сетевое напряжение и условия эксплуатации, обратиться в сервисную службу
Мигает красным/зеленым	Работа в режиме генератора	Через гидравлику насоса протекает жидкость, но сетевое напряжение не подается	Проверить сетевое напряжение, расход/давление воды и условия окружающей среды
Мигает красным/зеленым	Сухой ход	Воздух в насосе	Проверить сетевое напряжение, расход/давление воды и условия окружающей среды
Мигает красным/зеленым	Перегрузка	Тугой ход электродвигателя; эксплуатационные параметры насоса выходят за пределы спецификации (например, высокая температура модуля). Частота вращения ниже, чем в нормальном режиме.	Проверить сетевое напряжение, расход/давление воды и условия окружающей среды

Если неисправность не удается устранить, следует связаться с квалифицированным специалистом или с сервисной службой Wilo.

11 Утилизация

11.1 Информация о сборе бывших в употреблении электрических и электронных изделий

Правильная утилизация и надлежащая вторичная переработка этого изделия предупреждает экологический ущерб и опасности для здоровья людей.



УВЕДОМЛЕНИЕ

Запрещена утилизация вместе с бытовыми отходами!

В Европейском союзе этот символ может находиться на изделии, упаковке или в сопроводительных документах. Он означает, что соответствующие электрические и электронные изделия нельзя утилизировать вместе с бытовыми отходами.

Для правильной обработки, вторичного использования и утилизации соответствующих отработавших изделий необходимо учитывать указанное далее.

- Сдавать эти изделия только в предусмотренные для этого сертифицированные сборные пункты.
- Соблюдать местные действующие предписания.

Информацию о надлежащем порядке утилизации можно получить в органах местного самоуправления, ближайшем пункте утилизации отходов или у дилера, у которого

было куплено изделие. Дополнительную информацию о вторичной переработке см. на сайте www.wilo-recycling.com.

Возможны технические изменения!

Docusign Envelope ID: B3A20FEA-93C7-4398-9ABF-C3618357C122

ДЕКЛАРАЦИЯ О СООТВЕТСТВИИ
DECLARATION OF CONFORMITY

Мы, изготовитель, заявляем под нашу исключительную ответственность, что циркуляционные насосы с мокрым ротором типов
We, the manufacturer, declare under our sole responsibility that these glandless circulating pump types of the series,

Atmos PICO ...

(Серийный номер указан на заводской табличке изделия)
(The serial number is marked on the product site plate)

в поставленном исполнении соответствуют следующим техническим регламентам
in their delivered state comply with the following relevant directives and with the relevant national legislation:

_ТР ТС 010/2011 "О безопасности машин и оборудования"
_TR CU 010/2011 "On the safety of machinery and equipment"

_ТР ТС 004/2011 "О безопасности низковольтного оборудования"
_TR CU 004/2011 "On safety of low-voltage equipment"

_ТР ТС 020/2011 "Электромагнитная совместимость технических средств"
_TR CU 020/2011 "Electromagnetic compatibility of technical devices"

_ТР ЕАЭС 037/2016 "Об ограничении применения опасных веществ в изделиях электротехники и радиоэлектроники"
_TR EAEU 037/2016 "On restriction of the use of certain hazardous substances in electrical and electronic equipment"

соблюдая также следующие соответствующие стандарты:
comply also with the following relevant standards:

ГОСТ IEC 60335-1-2015; ГОСТ IEC 60335-2-51-2012; ГОСТ 30804.6.1-2013; ГОСТ 30804.6.2-2013; ГОСТ 30804.6.3-2013; ГОСТ IEC 61000-6-4-2016; ГОСТ EN 50581-2016;

Лицо, размещающее продукт на рынке:
Person who places the product on the market:

WILO RUS llc
Promploshadka №1, bld.1, Noginsk,
Novoe Podvyaznovo
142434, Moscow region, Russia

Dortmund, 2025-01-13

Signiert von:
i. V. Christoph Teschers
6390AFA148A744C...

Christoph TESCHERS
Group Vice President - Product Quality

WILO SE
Wilopark 1
D-44263 Dortmund, Deutschland

Declaration n°4244712-rev05

PC As-Sh n°4216446-EAEU-rev08

ОРИГИНАЛЬНАЯ ДЕКЛАРАЦИЯ / ORIGINAL DECLARATION

F_GQ_013-86

Docusign Envelope ID: B3A20FEA-93C7-4398-9ABF-C3618357C122

ДЕКЛАРАЦИЯ О СООТВЕТСТВИИ
DECLARATION OF CONFORMITY

ПРИЛОЖЕНИЕ

I. Информация о дате изготовления

Дата изготовления указана на заводской табличке оборудования. Разъяснения по определению даты изготовления:
Например: YYwWW = 22w30
YY = год изготовления w = символ «Неделя» WW= неделя изготовления

II. Сведения об обязательной сертификации.

Сертификат/декларация соответствия №	**ЕАЭС KZ 7500361.01.01.09090**
срок действия	**01.11.2024-31.10.2029**
выдан органом по сертификации	**КАЗЭКСПОАУДИТ, Республика Казахстан, Алмалинский район, город Алматы, улица Байтурсынулы 58 аттестат: KZ O.02.0361 от 20/06/2024**

III. Информация о производителе и официальных представительствах.

1. Информация об изготовителе
Изготовитель: WILO SE (ВИЛО СЕ)
Страна производства указана на заводской табличке оборудования.
2. Официальные представительства на территории ЕАЭС.

Россия:
ООО «ВИЛО РУС»,
109012, г. Москва, вн.тер.г. муниципальный округ Тверской, ул Охотный Ряд, д. 2, этаж/пом 10/II, ком/офис 3/2.10
Телефон +7 (496) 514-61-10
E-mail: wilo@wilo.ru

Беларусь:
ИООО "ВИЛО БЕЛ",
220004, г. Минск, ул. Клары Цеткин, д.24, пом. 7-1
Телефон: (017) 396-34-46
E-mail: wilo@wilo.by

Казахстан:
ТОО «WILO Central Asia», 040704, Алмаатинская область, Илийский район, поселок Байсерке, ул. Султана Бейбарса, дом 1
Телефон +7 (727) 312-40-10
E-mail: info@wilo.kz

IV Дополнительная информация к инструкции по монтажу и эксплуатации.

Срок хранения:

Новое оборудование может храниться как минимум в течение: ***3 года***

Оборудование должно быть тщательно очищено перед помещением на временное хранение. Оборудование следует хранить в чистом, сухом, защищенном от замерзания месте.

Техническое обслуживание:

Оборудование не требует обслуживания. Рекомендуется регулярная проверка каждые ***50000 ч***

Срок службы:

При правильном режиме эксплуатации, соблюдении всех указаний Инструкции по монтажу и эксплуатации и при своевременном выполнении планово-предупредительных ремонтов, срок службы оборудования **10 лет.* (*5 лет для WeH)**

Уровень шума:

Уровень шума оборудования составляет не более ***39 дБ(А)***

В случае превышения указанного значения, информация указывается на наклейке оборудования или в инструкции по монтажу и эксплуатации.

Безопасная утилизация:

Благодаря правильной утилизации и надлежащему вторичному использованию данного изделия предотвращается нанесение ущерба окружающей среде и опасности для здоровья персонала. Правила утилизации требуют опорожнения и очистки, а также демонтажа оборудования.
Собрать смазочный материал. Выполнить сортировку деталей по материалам (металл, пластик, электроника).
1. Для утилизации данного изделия, а также его частей следует привлекать государственные или частные предприятия по утилизации.
2. Дополнительную информацию по надлежащей утилизации можно получить в муниципалитете, службе утилизации или в месте, где изделие было куплено.

Критерии предельного состояния:

Основным критерием предельного состояния изделия является отказ одной или нескольких составных частей, ремонт или замена которых не предусмотрены или является экономически нецелесообразным.

WILO SE
Wilopark 1
D-44263 Dortmund,
Deutschland

Declaration n°4244712-rev05 PC As-Sh n°4216446-EAEU-rev08

ОРИГИНАЛЬНАЯ ДЕКЛАРАЦИЯ / ORIGINAL DECLARATION

F_GQ_013-86

DocuSign Envelope ID: 895765B5-A647-42E7-A92C-B1A173B41715

CE

DECLARATION OF CONFORMITY
KONFORMITÄTSERKLÄRUNG

We, the manufacturer, declare under our sole responsibility that these glandless circulating pump types of the series,
Als Hersteller erklären wir unter unserer alleinigen Verantwortung, dass die Nassläufer-Umwälzpumpen der Baureihen,

Atmos PICO ...

(The serial number is marked on the product site plate)
(Die Seriennummer ist auf dem Typenschild des Produktes angegeben)

in their delivered state comply with the following relevant directives and with the relevant national legislation:
in der gelieferten Ausführung folgenden einschlägigen Bestimmungen entsprechen 'und entsprechender nationaler Gesetzgebung:

_ 2014/35/EU - LOW VOLTAGE / NIEDERSPANNUNGSRICHTLINIE

_ 2014/30/EU - ELECTROMAGNETIC COMPATIBILITY / ELEKTROMAGNETISCHE VERTRÄGLICHKEIT - RICHTLINIE

_ 2009/125/EC - ENERGY-RELATED PRODUCTS / NERGIEVERBRAUCHSRELEVANTER PRODUKTE - RICHTLINIE (and according to the regulation 641/2009 on glandless circulators amended by 622/2012 / und gemäß der Verordnung (EG) Nr. 641/2009 über Nassläuferpumpen, geändert durch 622/2012)

_ 2011/65/EU + 2015/863 - RESTRICTION OF THE USE OF CERTAIN HAZARDOUS SUBSTANCES / BESCHRÄNKUNG DER VERWENDUNG BESTIMMTER GEFÄHRLICHER STOFFE-RICHTLINIE

comply also with the following relevant standards:
sowie auch den Bestimmungen zu folgenden harmonisierten europäischen Normen:

**EN 60335-1:2012+A11:2014+A13:2017+A1:2019+A2:2019+A14:2019+A15:2021;
EN 60335-2-51:2003+A1:2008+A2:2012; EN IEC 61000-6-1:2019; EN IEC 61000-6-2:2019;
EN IEC 61000-6-3:2021; EN IEC 61000-6-4:2019; EN 16297-1:2012; EN 16297-2:2012; EN IEC 63000:2018;**

Person authorized to compile the technical file is:
Bevollmächtigter für die Zusammenstellung der technischen Unterlagen ist:

WILO SE
Group Quality
Wilopark 1
D-44263 Dortmund

Dortmund, 2023-04-28

DocuSigned by:
i.V. Claudia Brasse
A5291CFADEC34A9...

H. HERCHENHEIN
Senior Vice President - Group Quality & Qualification

wilo

Wilopark 1
D-44263 Dortmund

Declaration n°2155977-rev09

PC As-Sh n°4216446-EU-rev11

ORIGINAL DECLARATION / ORIGINAL-ERKLÄRUNG

F_GQ_013-82

DocuSign Envelope ID: 895765B5-A647-42E7-A92C-B1A173B41715

EL — **Επίσημη μετάφραση της Διακήρυξης**

Εμείς, ο κατασκευαστής, δηλώνουμε με αποκλειστικά δική μας ευθύνη ότι οι υδρολίπαντοι κυκλοφορητές της σειράς
(Ο σειριακός αριθμός σημειώνεται στο ταμπελάκι του προϊόντος) **Atmos PICO ...**
στην κατάσταση παράδοσης συμμορφώνονται με τις ακόλουθες σχετικές οδηγίες και τη σχετική εθνική νομοθεσία:

|| 2014/35/EU - Χαμηλής Τάσης || 2014/30/EU - Ηλεκτρομαγνητικής συμβατότητας || 2009/125/EC - Συνδεόμενα με την ενέργεια προϊόντα || 2011/65/EU + 2015/863 - για τον περιορισμό της χρήσης ορισμένων επικίνδυνων ουσιών

συμμορφώνεται επίσης με εναρμονισμένα πρότυπα:
EN 60335-1:2012+A11:2014+A13:2017+A1:2019+A2:2019+A14:2019+A15:2021;
EN 60335-2-51:2003+A1:2008+A2:2012; EN IEC 61000-6-1:2019; EN IEC 61000-6-2:2019;
EN IEC 61000-6-3:2021; EN IEC 61000-6-4:2019; EN 16297-1:2012; EN 16297-2:2012; EN IEC 63000:2018;

WILO SE
Group Quality
Wilopark 1

Πρόσωπο εξουσιοδοτημένο να συντάξει το τεχνικό αρχείο είναι: D-44263 Dortmund

ES — **Traducción oficial de la Declaración**

Nosotros, el fabricante, declaramos bajo nuestra exclusiva responsabilidad que los circuladores de rotor húmedo de la(s) serie(s)
(El nº de serie está marcado en la placa de características del producto) **Atmos PICO ...**
cumple en la ejecución suministrada las siguientes disposiciones pertinentes y la legislación nacional correspondiente:

|| 2014/35/EU - Baja Tensión || 2014/30/EU - Compatibilidad Electromagnética || 2009/125/EC - Productos relacionados con la energía || 2011/65/EU + 2015/863 - Restricciones a la utilización de determinadas sustancias peligrosas

así como las disposiciones de las siguientes normas europeas armonizadas:
EN 60335-1:2012+A11:2014+A13:2017+A1:2019+A2:2019+A14:2019+A15:2021;
EN 60335-2-51:2003+A1:2008+A2:2012; EN IEC 61000-6-1:2019; EN IEC 61000-6-2:2019;
EN IEC 61000-6-3:2021; EN IEC 61000-6-4:2019; EN 16297-1:2012; EN 16297-2:2012; EN IEC 63000:2018;

WILO SE
Group Quality
Wilopark 1

Persona autorizada para la recopilación de los documentos técnicos: D-44263 Dortmund

FR — **Traduction officielle de la déclaration**

Nous, fabricant, déclarons sous notre seule responsabilité que les types de circulateurs des séries,
Le numéro de série est inscrit sur la plaque signalétique du produit) **Atmos PICO ...**
dans leur état de livraison sont conformes aux dispositions des directives suivantes et aux législations nationales les transposant :

|| 2014/35/EU - BASSE TENSION || 2014/30/EU - COMPATIBILITE ELECTROMAGNETIQUE || 2009/125/EC - PRODUITS LIES A L'ENERGIE (et conformément au règlement 641/2009 sur les circulateurs à rotor noyé amendé par 622/2012) || 2011/65/EU + 2015/863 - LIMITATION DE L'UTILISATION DE CERTAINES SUBSTANCES DANGEREUSES

sont également conformes aux dispositions des normes européennes harmonisées suivantes :
EN 60335-1:2012+A11:2014+A13:2017+A1:2019+A2:2019+A14:2019+A15:2021;
EN 60335-2-51:2003+A1:2008+A2:2012; EN IEC 61000-6-1:2019; EN IEC 61000-6-2:2019;
EN IEC 61000-6-3:2021; EN IEC 61000-6-4:2019; EN 16297-1:2012; EN 16297-2:2012; EN IEC 63000:2018;

WILO SE
Group Quality
Wilopark 1

Personne autorisée à constituer le dossier technique est : D-44263 Dortmund

IT — **Traduzione ufficiale della Dichiarazione**

Noi, il costruttore, dichiariamo sotto la nostra esclusiva responsabilità che questi tipi di circolatori a rotore bagnato della serie,
(Il numero di serie è riportato sulla targhetta del sito del prodotto) **Atmos PICO ...**
allo stato di consegna sono conformi alle seguenti direttive pertinenti e alla legislazione nazionale pertinente:

|| 2014/35/EU - Bassa Tensione || 2014/30/EU - Compatibilità Elettromagnetica || 2009/125/EC - Prodotti connessi all'energia || 2011/65/EU + 2015/863 - sulla restrizione dell'uso di determinate sostanze pericolose

rispettare anche le seguenti norme pertinenti:
EN 60335-1:2012+A11:2014+A13:2017+A1:2019+A2:2019+A14:2019+A15:2021;
EN 60335-2-51:2003+A1:2008+A2:2012; EN IEC 61000-6-1:2019; EN IEC 61000-6-2:2019;
EN IEC 61000-6-3:2021; EN IEC 61000-6-4:2019; EN 16297-1:2012; EN 16297-2:2012; EN IEC 63000:2018;

WILO SE
Group Quality
Wilopark 1

La persona autorizzata a compilare il fascicolo tecnico è: D-44263 Dortmund

PT — **Tradução oficial da Declaração**

Nós, o fabricante, declaramos sob nossa exclusiva responsabilidade que o(s) circulador(es) de rotor húmido da(s) série(s),
(O nº de série está marcado na placa de características do produto) **Atmos PICO ...**
está em conformidade com a versão fornecida nas seguintes disposições relevantes e de acordo com a legislação nacional

|| 2014/35/EU - Baixa Voltagem || 2014/30/EU - Compatibilidade Electromagnética || 2009/125/EC - Produtos relacionados com o consumo de energia || 2011/65/EU + 2015/863 - relativa à restrição do uso de determinadas substâncias perigosas

assim como as seguintes disposições das normas europeias
EN 60335-1:2012+A11:2014+A13:2017+A1:2019+A2:2019+A14:2019+A15:2021;
EN 60335-2-51:2003+A1:2008+A2:2012; EN IEC 61000-6-1:2019; EN IEC 61000-6-2:2019;
EN IEC 61000-6-3:2021; EN IEC 61000-6-4:2019; EN 16297-1:2012; EN 16297-2:2012; EN IEC 63000:2018;

WILO SE
Group Quality
Wilopark 1

Pessoa autorizada para a elaboração de documentos técnicos: D-44263 Dortmund

DocuSign Envelope ID: 895765B5-A647-42E7-A92C-B1A173B41715

DA — **Officiel oversættelse af erklæringen**

Vi, producenten, erklærer under vores eget ansvar, at disse kirtelfrie cirkulationspumpetyper i serien,
(Serienummeret er markeret på produktpladen) **Atmos PICO ...**
i deres leverede tilstand overholde følgende relevante direktiver og den relevante nationale lovgivning:

|| 2014/35/EU - Lavspændings || 2014/30/EU - Elektromagnetisk Kompatibilitet || 2009/125/EC - Energirelaterede produkter || 2011/65/EU + 2015/863 - Begrænsning af anvendelsen af visse farlige stoffer

også overholde følgende relevante standarder:
EN 60335-1:2012+A11:2014+A13:2017+A1:2019+A2:2019+A14:2019+A15:2021;
EN 60335-2-51:2003+A1:2008+A2:2012; EN IEC 61000-6-1:2019; EN IEC 61000-6-2:2019;
EN IEC 61000-6-3:2021; EN IEC 61000-6-4:2019; EN 16297-1:2012; EN 16297-2:2012; EN IEC 63000:2018;

WILO SE
Group Quality
Wilopark 1

Person, der er autoriseret til at udarbejde den tekniske fil, er: D-44263 Dortmund

ET — **Deklaratsiooni ametlik tõlge**

Meie, tootja, kuulutame ainuisikulisel vastutusel, et need seeria näärmeteta tsirkulatsioonipumbad,
(Seerianumber on märgitud toote saidi plaadile) **Atmos PICO ...**
oma tarnitud olekus järgima järgmisi asjakohaseid direktiive ja asjakohaseid siseriiklikke õigusakte:

|| 2014/35/EU - Madalpingeseadmed || 2014/30/EU - Elektromagnetilist Ühilduvust || 2009/125/EC - Energiamõjuga toodete || 2011/65/EU + 2015/863 - teatavate ohtlike ainete kasutamise piiramise kohta

vastama ka järgmistele asjakohastele standarditele:
EN 60335-1:2012+A11:2014+A13:2017+A1:2019+A2:2019+A14:2019+A15:2021;
EN 60335-2-51:2003+A1:2008+A2:2012; EN IEC 61000-6-1:2019; EN IEC 61000-6-2:2019;
EN IEC 61000-6-3:2021; EN IEC 61000-6-4:2019; EN 16297-1:2012; EN 16297-2:2012; EN IEC 63000:2018;

WILO SE
Group Quality
Wilopark 1

Tehnilise toimiku koostamiseks on volitatud isik: D-44263 Dortmund

FI — **Julistuksen virallinen käännös**

Me valmistaja vakuutamme yksinomaisella vastuullamme, että nämä sarjan tiivisteettömät kiertovesipumput,
(Sarjanumero on merkitty tuotekohtaiseen kilpeen) **Atmos PICO ...**
toimitetussa tilassa noudattavat seuraavia asiaankuuluvia direktiivejä ja asiaa koskevaa kansallista lainsäädäntöä:

|| 2014/35/EU - Matala Jännite || 2014/30/EU - Sähkömagneettinen Yhteensopivuus || 2009/125/EC - Energiaan liittyvien tuotteiden || 2011/65/EU + 2015/863 - tiettyjen vaarallisten aineiden käytön rajoittamisesta

noudattamaan myös seuraavia asiaankuuluvia standardeja:
EN 60335-1:2012+A11:2014+A13:2017+A1:2019+A2:2019+A14:2019+A15:2021;
EN 60335-2-51:2003+A1:2008+A2:2012; EN IEC 61000-6-1:2019; EN IEC 61000-6-2:2019;
EN IEC 61000-6-3:2021; EN IEC 61000-6-4:2019; EN 16297-1:2012; EN 16297-2:2012; EN IEC 63000:2018;

WILO SE
Group Quality
Wilopark 1

Henkilö, jolla on valtuudet koota tekninen tiedosto, on: D-44263 Dortmund

IS — **Opinber þýðing á yfirlýsingunni**

Við framleiðandinn lýsum því yfir undir ábyrgð okkar einungis að þessar kirtillausu hringlaga dælugerðir seríunnar,
(Raðnúmerið er merkt á plötunni á vörustaðnum) **Atmos PICO ...**
í afhentu ástandi í samræmi við eftirfarandi viðeigandi tilskipanir og viðeigandi innlenda löggjöf:

|| 2014/35/EU - Lágspennutilskipun || 2014/30/EU - Rafseguls-samhæfni-tilskipun || 2009/125/EC - Tilskipun varðandi vörur tengdar orkunotkun || 2011/65/EU + 2015/863 - Takmörkun á notkun tiltekinna hættulegra efna

uppfylla einnig eftirfarandi viðeigandi staðla:
EN 60335-1:2012+A11:2014+A13:2017+A1:2019+A2:2019+A14:2019+A15:2021;
EN 60335-2-51:2003+A1:2008+A2:2012; EN IEC 61000-6-1:2019; EN IEC 61000-6-2:2019;
EN IEC 61000-6-3:2021; EN IEC 61000-6-4:2019; EN 16297-1:2012; EN 16297-2:2012; EN IEC 63000:2018;

WILO SE
Group Quality
Wilopark 1

Sá sem hefur heimild til að taka saman tækniskrána er: D-44263 Dortmund

LT — **Oficialus deklaracijos vertimas**

Mes, kaip gamintojas, savo atsakomybės ribose deklaruojame, kad šios serijos šlapio rotoriaus siurblių modeliai,
(Serijos numeris pažymėtas ant produkto lentelės) **Atmos PICO ...**
taip kaip pristatyti, atitinka sekančias aktualias direktyvas ir nacionalines teisės normas bei reglamentus:

|| 2014/35/EU - Žema įtampa || 2014/30/EU - Elektromagnetinis Suderinamumas || 2009/125/EC - Energija susijusiems gaminiams || 2011/65/EU + 2015/863 - dėl tam tikrų pavojingų medžiagų naudojimo apribojimo

taip pat atitinka sekančius aktualius standartus:
EN 60335-1:2012+A11:2014+A13:2017+A1:2019+A2:2019+A14:2019+A15:2021;
EN 60335-2-51:2003+A1:2008+A2:2012; EN IEC 61000-6-1:2019; EN IEC 61000-6-2:2019;
EN IEC 61000-6-3:2021; EN IEC 61000-6-4:2019; EN 16297-1:2012; EN 16297-2:2012; EN IEC 63000:2018;

WILO SE
Group Quality
Wilopark 1

Asmuo įgaliotas sudaryti techninius dokumentus yra: D-44263 Dortmund

DocuSign Envelope ID: 895765B5-A647-42E7-A92C-B1A173B41715

LV

Deklarācijas oficiālais tulkojums

Mēs, ražotājs, ar pilnu atbildību paziņojam, ka šie slapjā rotora cirkulācijas sūkņu tipi,

(Sērijas numurs ir norādīts uz izstrādājuma plāksnītes)

Atmos PICO ...

piegādātāja valstī atbilst šādām attiecīgām direktīvām un attiecīgiem valsts tiesību aktiem:

|| 2014/35/EU - Zemsprieguma || 2014/30/EU - Elektromagnētiskās Saderības || 2009/125/EC - Enerģiju saistītiem ražojumiem || 2011/65/EU + 2015/863 - par dažu bīstamu vielu izmantošanas ierobežošanu 2011/65/UE

atbilst arī sekojošiem attiecīgiem standartiem:

EN 60335-1:2012+A11:2014+A13:2017+A1:2019+A2:2019+A14:2019+A15:2021;
EN 60335-2-51:2003+A1:2008+A2:2012; EN IEC 61000-6-1:2019; EN IEC 61000-6-2:2019;
EN IEC 61000-6-3:2021; EN IEC 61000-6-4:2019; EN 16297-1:2012; EN 16297-2:2012; EN IEC 63000:2018;

WILO SE
Group Quality
Wilopark 1

Persona pilnvarota sastādīt tehnisko dokumentāciju: D-44263 Dortmund

NL

Officiële vertaling van de verklaring

Wij, de fabrikant, verklaren onder onze eigen verantwoordelijkheid dat deze natloper-circulatiepompen van de serie,

(Het serienummer staat vermeld op het naamplaatje van het product)

Atmos PICO ...

in de geleverde versie voldoen aan de volgende relevante bepalingen en aan de overeenkomstige nationale wetgeving:

|| 2014/35/EU - Laagspannings || 2014/30/EU - Elektromagnetische Compatibiliteit || 2009/125/EC - Energiegerelateerde producten || 2011/65/EU + 2015/863 - betreffende beperking van het gebruik van bepaalde gevaarlijke stoffen

voldoen ook aan de volgende relevante normen:

EN 60335-1:2012+A11:2014+A13:2017+A1:2019+A2:2019+A14:2019+A15:2021;
EN 60335-2-51:2003+A1:2008+A2:2012; EN IEC 61000-6-1:2019; EN IEC 61000-6-2:2019;
EN IEC 61000-6-3:2021; EN IEC 61000-6-4:2019; EN 16297-1:2012; EN 16297-2:2012; EN IEC 63000:2018;

WILO SE
Group Quality
Wilopark 1

De persoon die bevoegd is om het technische bestand samen te stellen is: D-44263 Dortmund

NO

Offisiell oversettelse av erklæring

Vi som produsent erklærer herved vårt ansvar at våtløper sirkulasjonspumper under type serie,

(serienummeret er markert på pumpeskilt)

Atmos PICO ...

I levert tilstand vil produkt overholde følgende direktiver og relevant nasjonal lovgivning

|| 2014/35/EU - Lavspenningsdirektiv || 2014/30/EU - EMV–Elektromagnetisk kompatibilitet || 2009/125/EC - Direktiv energirelaterte produkter || 2011/65/EU + 2015/863 - Begrensning av bruk av visse farlige stoffer

Oppfølger også relevante standarder

EN 60335-1:2012+A11:2014+A13:2017+A1:2019+A2:2019+A14:2019+A15:2021;
EN 60335-2-51:2003+A1:2008+A2:2012; EN IEC 61000-6-1:2019; EN IEC 61000-6-2:2019;
EN IEC 61000-6-3:2021; EN IEC 61000-6-4:2019; EN 16297-1:2012; EN 16297-2:2012; EN IEC 63000:2018;

WILO SE
Group Quality
Wilopark 1

Vedkommendesom er autorisert til å sammenstille teknisk fil er: D-44263 Dortmund

SV

Officiell översättning av försäkran

Vi, tillverkaren, försäkrar under eget ansvar att de våtlöpande cirkulationspumparna i serien

(Serienumret finns utmärkt på produktens dataskylt)

Atmos PICO ...

i det utförande de levererades överrenstämmer med följande relevanta direktiv och relevant nationell lagstiftning

|| 2014/35/EU - Lågspännings || 2014/30/EU - Elektromagnetisk Kompatibilitet || 2009/125/EC - Energirelaterade produkter || 2011/65/EU + 2015/863 - begränsning av användning av vissa farliga ämnen

överrenstämmer också med följande relevanta standarder:

EN 60335-1:2012+A11:2014+A13:2017+A1:2019+A2:2019+A14:2019+A15:2021;
EN 60335-2-51:2003+A1:2008+A2:2012; EN IEC 61000-6-1:2019; EN IEC 61000-6-2:2019;
EN IEC 61000-6-3:2021; EN IEC 61000-6-4:2019; EN 16297-1:2012; EN 16297-2:2012; EN IEC 63000:2018;

WILO SE
Group Quality
Wilopark 1

Person behörig att sammanställa denna tekniska fil är: D-44263 Dortmund

GA

Eadar-theangachadh oifigeil den Ghairm

Bidh sinn, an neach-dèanamh, a 'foillseachadh fon aon uallach againn gu bheil na seòrsachan pumpa cuairteachaidh glandless seo den t-sreath,

(Tha an àireamh sreathach air a chomharrachadh air clàr làrach an toraidh)

Atmos PICO ...

anns an stàit lìbhrigidh aca gèilleadh ris na stiùiridhean buntainneach a leanas agus ris an reachdas nàiseanta buntainneach:

|| 2014/35/EU - Ísealvoltais || 2014/30/EU - Comhoiriúnacht Leictreamaighnéadach || 2009/125/EC - Fuinneamh a bhaineann le táirgí || 2011/65/EU + 2015/863 - Srian ar an úsáid a bhaint as substaintí guaiseacha acu

gèilleadh cuideachd ris na h-inbhean iomchaidh a leanas:

EN 60335-1:2012+A11:2014+A13:2017+A1:2019+A2:2019+A14:2019+A15:2021;
EN 60335-2-51:2003+A1:2008+A2:2012; EN IEC 61000-6-1:2019; EN IEC 61000-6-2:2019;
EN IEC 61000-6-3:2021; EN IEC 61000-6-4:2019; EN 16297-1:2012; EN 16297-2:2012; EN IEC 63000:2018;

WILO SE
Group Quality
Wilopark 1

Is e an neach le ùghdarras am faidhle teicnigeach a chur ri chèile: D-44263 Dortmund

DocuSign Envelope ID: 895765B5-A647-42E7-A92C-B1A173B41715

BG — **Официален превод на Декларация**

Ние, като производител, декларираме на собствена отговорност, че помпите с мокър ротор от серията,

Серийните номера са обозначени на табелата на продукта

Atmos PICO ...

В доставения им вид са в съответствие приложимите за държавата директиви и законодателство

|| 2014/35/EU - Ниско Напрежение || 2014/30/EU - Електромагнитна съвместимост || 2009/125/EC - Продукти, свързани с енергопотреблението || 2011/65/EU + 2015/863 - относно ограничението за употребата на определени опасни вещества

Също така отговарят на следните изискуеми норми:

EN 60335-1:2012+A11:2014+A13:2017+A1:2019+A2:2019+A14:2019+A15:2021;
EN 60335-2-51:2003+A1:2008+A2:2012; EN IEC 61000-6-1:2019; EN IEC 61000-6-2:2019;
EN IEC 61000-6-3:2021; EN IEC 61000-6-4:2019; EN 16297-1:2012; EN 16297-2:2012; EN IEC 63000:2018;

WILO SE
Group Quality
Wilopark 1

Лицето, упълномощено да състави техническия доклад е: D-44263 Dortmund

CS — **Oficiální překlad Prohlášení**

My, výrobce, prohlašujeme na základě naší výhradní odpovědnosti, že tyto bezucpávkové oběhové čerpadlo řady,

(Sériové číslo je uvedeno na výrobním štítku)

Atmos PICO ...

ve svém dodaném stavu dodržovat následující relevantní směrnice a příslušnou národní legislativu:

|| 2014/35/EU - Nízké Napětí || 2014/30/EU - Elektromagnetická Kompatibilita || 2009/125/EC - Výrobků spojených se spotřebou energie || 2011/65/EU + 2015/863 - Omezení používání některých nebezpečných látek

dodržovat také následující relevantní normy:

EN 60335-1:2012+A11:2014+A13:2017+A1:2019+A2:2019+A14:2019+A15:2021;
EN 60335-2-51:2003+A1:2008+A2:2012; EN IEC 61000-6-1:2019; EN IEC 61000-6-2:2019;
EN IEC 61000-6-3:2021; EN IEC 61000-6-4:2019; EN 16297-1:2012; EN 16297-2:2012; EN IEC 63000:2018;

WILO SE
Group Quality
Wilopark 1

Osoba oprávněná sestavit technickou dokumentaci je: D-44263 Dortmund

HR — **Službeni prijevod Deklaracije**

Mi, proizvođač, izjavljujemo pod isključivom odgovornošću da ova mokrorotorna pumpa tipa iz serije,

(Serijski broj je označen na tipskoj pločici proizvoda)

Atmos PICO ...

u isporučenom stanju odgovara sljedećim relevantnim direktivama i relevantnom nacionalnom zakonodavstvu:

|| 2014/35/EU - Smjernica o niskom naponu || 2014/30/EU - Elektromagnetna kompatibilnost - smjernica || 2009/125/EC - Smjernica za proizvode relevantne u pogledu potrošnje energije || 2011/65/EU + 2015/863 - ograničenju uporabe određenih opasnih tvari

u skladu također i sa sljedećim relevantnim standardima:

EN 60335-1:2012+A11:2014+A13:2017+A1:2019+A2:2019+A14:2019+A15:2021;
EN 60335-2-51:2003+A1:2008+A2:2012; EN IEC 61000-6-1:2019; EN IEC 61000-6-2:2019;
EN IEC 61000-6-3:2021; EN IEC 61000-6-4:2019; EN 16297-1:2012; EN 16297-2:2012; EN IEC 63000:2018;

WILO SE
Group Quality
Wilopark 1

Osoba ovlaštena za sastavljanje tehničke dokumentacije: D-44263 Dortmund

HU — **A Nyilatkozat hivatalos fordítása**

Mi, a gyártó, saját felelősségünkre kijelentjük, hogy a sorozat nedvestengelyű keringető szivattyúi,

(A sorozatszámot a termék adattábláján feltüntetik)

Atmos PICO ...

leszállított kivitelükben feleljenek meg a következő vonatkozó irányelveknek és a vonatkozó nemzeti irányelveknek

|| 2014/35/EU - Alacsony Feszültségű || 2014/30/EU - Elektromágneses összeférhetőségre || 2009/125/EC - Energiával kapcsolatos termékek || 2011/65/EU + 2015/863 - egyes veszélyes való alkalmazásának korlátozásáról

megfeleljen a következő vonatkozó előírásoknak is:

EN 60335-1:2012+A11:2014+A13:2017+A1:2019+A2:2019+A14:2019+A15:2021;
EN 60335-2-51:2003+A1:2008+A2:2012; EN IEC 61000-6-1:2019; EN IEC 61000-6-2:2019;
EN IEC 61000-6-3:2021; EN IEC 61000-6-4:2019; EN 16297-1:2012; EN 16297-2:2012; EN IEC 63000:2018;

WILO SE
Group Quality
Wilopark 1

A műszaki dokumentáció összeállítására jogosult személy: D-44263 Dortmund

PL — **Oficjalne tłumaczenie Deklaracji Zgodności**

Producent oświadcza na wyłączną odpowiedzialność, że typoszeregi bez dławnicowych pomp obiegowych z serii

(Numer seryjny znajduje się na tabliczce znamionowej produktu)

Atmos PICO ...

w stanie dostarczonym są zgodne z następującymi dyrektywami i przepisami krajowymi mającymi zastosowanie:

|| 2014/35/EU - Niskich Napięć || 2014/30/EU - Kompatybilności Elektromagnetycznej || 2009/125/EC - Produktów związanych z energią || 2011/65/EU + 2015/863 - sprawie ograniczenia stosowania niektórych niebezpiecznych substancji

są również zgodne z następującymi specyfikacjami technicznymi mającymi zastosowanie:

EN 60335-1:2012+A11:2014+A13:2017+A1:2019+A2:2019+A14:2019+A15:2021;
EN 60335-2-51:2003+A1:2008+A2:2012; EN IEC 61000-6-1:2019; EN IEC 61000-6-2:2019;
EN IEC 61000-6-3:2021; EN IEC 61000-6-4:2019; EN 16297-1:2012; EN 16297-2:2012; EN IEC 63000:2018;

WILO SE
Group Quality
Wilopark 1

Osoba upoważniona do sporządzenia dokumentacji technicznej: D-44263 Dortmund

DocuSign Envelope ID: 895765B5-A647-42E7-A92C-B1A173B41715

RO — **Traducere oficială a Declarației**

Noi, producătorul, declarăm sub responsabilitatea noastră exclusivă că aceste tipuri de pompe de recirculare cu rotor umed, din seria
(Numărul serial este marcat pe plăcuta de identificare a produsului) **Atmos PICO ...**
în starea lor livrată, respectă următoarele directive relevante și legislația națională relevantă:

|| 2014/35/EU - Joasă Tensiune || 2014/30/EU - Compatibilitate Electromagnetică || 2009/125/EC - Produselor cu impact energetic || 2011/65/EU + 2015/863 - privind restricțiile de utilizare a anumitor substanțe periculoase

sunt conforme, de asemenea, cu următoarele standarde relevante
EN 60335-1:2012+A11:2014+A13:2017+A1:2019+A2:2019+A14:2019+A15:2021;
EN 60335-2-51:2003+A1:2008+A2:2012; EN IEC 61000-6-1:2019; EN IEC 61000-6-2:2019;
EN IEC 61000-6-3:2021; EN IEC 61000-6-4:2019; EN 16297-1:2012; EN 16297-2:2012; EN IEC 63000:2018;

WILO SE
Group Quality
Wilopark 1

Persoana autorizată sa compileze dosarul tehnic este: D-44263 Dortmund

SK — **Oficiálny preklad vyhlásenia**

My, výrobca, na vlastnú zodpovednosť vyhlasujeme, že tieto bezucpávkové obehové čerpadlá radu,
(Sériové číslo je uvedené na štítku s výrobkom) **Atmos PICO ...**
v dodanom stave zodpovedajú nasledujúcim relevantným smerniciam a príslušným národným právnym predpisom:

|| 2014/35/EU - Nízkonapäťové zariadenia || 2014/30/EU - Elektromagnetickú Kompatibilitu || 2009/125/EC - Energeticky významných výrobkov || 2011/65/EU + 2015/863 - obmedzení používania určitých nebezpečných látok

spĺňať aj nasledujúce relevantné normy:
EN 60335-1:2012+A11:2014+A13:2017+A1:2019+A2:2019+A14:2019+A15:2021;
EN 60335-2-51:2003+A1:2008+A2:2012; EN IEC 61000-6-1:2019; EN IEC 61000-6-2:2019;
EN IEC 61000-6-3:2021; EN IEC 61000-6-4:2019; EN 16297-1:2012; EN 16297-2:2012; EN IEC 63000:2018;

WILO SE
Group Quality
Wilopark 1

Osoba oprávnená zostaviť technickú dokumentáciu je: D-44263 Dortmund

SL — **Uradni prevod izjave**

Mi, kot proizvajalci, z polno odgovornostjo izjavljamo, da te vrste obtočnih črpalk brez žleze serije,
(Serijska številka je označena na napisni tablici izdelka) **Atmos PICO ...**
v stanju dostave ravnajo v skladu z naslednjimi ustreznimi direktivami in ustrezno nacionalno zakonodajo:

|| 2014/35/EU - Nizka Napetost || 2014/30/EU - Elektromagnetno Združljivostjo || 2009/125/EC - Izdelkov, povezanih z energijo || 2011/65/EU + 2015/863 - o omejevanju uporabe nekaterih nevarnih snovi

izpolnjujejo tudi naslednje ustrezne standarde:
EN 60335-1:2012+A11:2014+A13:2017+A1:2019+A2:2019+A14:2019+A15:2021;
EN 60335-2-51:2003+A1:2008+A2:2012; EN IEC 61000-6-1:2019; EN IEC 61000-6-2:2019;
EN IEC 61000-6-3:2021; EN IEC 61000-6-4:2019; EN 16297-1:2012; EN 16297-2:2012; EN IEC 63000:2018;

WILO SE
Group Quality
Wilopark 1

Oseba, pooblaščena za sestavo tehnične datoteke, je: D-44263 Dortmund

TR — **CE Uygunluk Beyanı**

Biz üretici olarak, sirkülasyon pompa tip serilerinin tamamen kendi sorumluluğumuz altında olduğunu beyan ederiz.
Seri numarası ürünün üzerindedir. **Atmos PICO ...**
teslim edildiği şekliyle aşağıdaki ilgili hükümler ile uyumludur;

|| 2014/35/EU - Alçak Gerilim Yönetmeliği || 2014/30/EU - Elektromanyetik Uyumluluk Yönetmeliği || 2009/125/EC - Eko Tasarım Yönetmeliği || 2011/65/EU + 2015/863 - Belirli tehlikeli maddelerin bir kullanımını sınırlandıran

İlgili uyumlaştırılmış Avrupa standartları;
EN 60335-1:2012+A11:2014+A13:2017+A1:2019+A2:2019+A14:2019+A15:2021;
EN 60335-2-51:2003+A1:2008+A2:2012; EN IEC 61000-6-1:2019; EN IEC 61000-6-2:2019;
EN IEC 61000-6-3:2021; EN IEC 61000-6-4:2019; EN 16297-1:2012; EN 16297-2:2012; EN IEC 63000:2018;

WILO SE
Group Quality
Wilopark 1

Teknik dosyayı düzenleyen yetkili kişi; D-44263 Dortmund

MT — **Traduzzjoni uffiċjali tad-Dikjarazzjoni**

Aħna, il-manifattur, niddikjaraw taħt ir-responsabbiltà unika tagħna li dawn it-tipi ta 'pompa ċirkolanti mingħajr glandola tas-serje,
(In-numru tas-serje huwa mmarkat fuq il-pjanċa tas-sit tal-prodott) **Atmos PICO ...**
fl-istat mogħtija tagħhom jikkonformaw mad-direttivi rilevanti li ġejjin u mal-leġislazzjoni nazzjonali relevanti:

|| 2014/35/EU - Vultaġġ Baxx || 2014/30/EU - Kompatibbiltà Elettromanjetika || 2009/125/EC - Prodotti relatati mal-enerġija || 2011/65/EU + 2015/863 - dwar ir-restrizzjoni tal-użu ta' ċerti sustanzi perikoluži

jikkonformaw ukoll mal-istandards rilevanti li ġejjin:
EN 60335-1:2012+A11:2014+A13:2017+A1:2019+A2:2019+A14:2019+A15:2021;
EN 60335-2-51:2003+A1:2008+A2:2012; EN IEC 61000-6-1:2019; EN IEC 61000-6-2:2019;
EN IEC 61000-6-3:2021; EN IEC 61000-6-4:2019; EN 16297-1:2012; EN 16297-2:2012; EN IEC 63000:2018;

WILO SE
Group Quality
Wilopark 1

Persuna awtorizzata biex tiġbor il-fajl tekniku hija: D-44263 Dortmund







wilo



Local contact at
www.wilo.com/contact

WILO SE
Wilopark 1
44263 Dortmund
Germany
T +49 (0)231 4102-0
T +49 (0)231 4102-7363
wilo@wilo.com
www.wilo.com

Pioneering for You